HDM02 20x16 Coupler

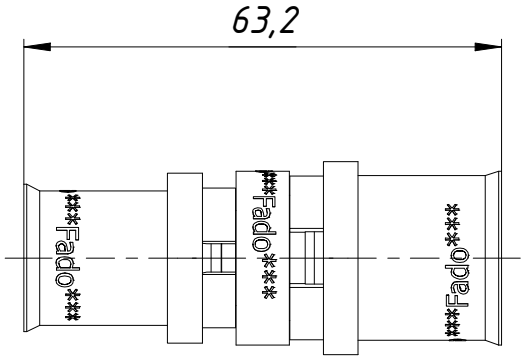

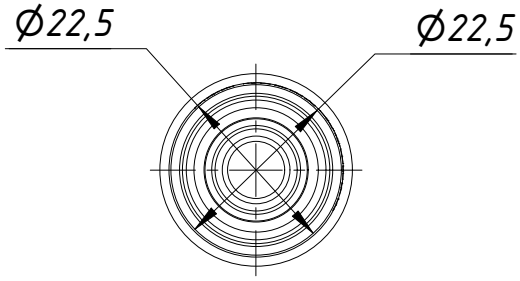

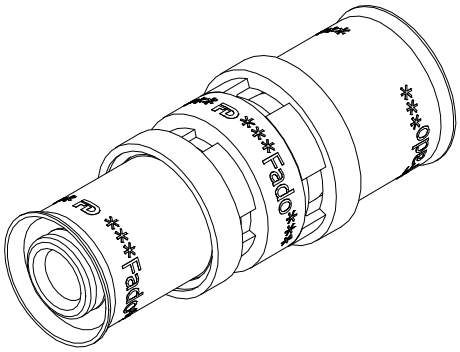

					HDM02 20x16 Coupler			
Изм.	Лист	№ докум.	Подп.	Дата		Лит.	Масса	Масштаб
Разраб.							0,067	1:1
Пров.								
Т. контр.						Лист	Листов	1
Нач.отд.					HDM02 20x16 Coupler 31.03.2020	FADO		
Н. контр.								
Утв.								

Перв. примен. | Справ. № | Подп. и дата | Инв. № дубл. | Взам. инв. № | Подп. и дата | Инв. № подл.

Копировал | Формат А4