FADO – сучасний підхід до інженерної сантехніки і дизайну. Компанія FADO, відома як провідний виробник надійної інженерної сантехніки, теплових насосів і котельного обладнання, робить сміливий крок у новий напрямок – дизайнерська сантехніка під власним брендом. Цей напрям став логічним продовженням місії компанії – створювати продукти, що підвищують комфорт і функціональність житла.

Дизайнерська сантехніка FADO вирізняється сучасним дизайном, інноваційними рішеннями та акцентом на практичність і довговічність. Унікальність кожної лінійки – у високоякісних матеріалах, енергоефективності і простоті обслуговування.

FADO – 15 років інновацій та розвитку. За півтора десятиліття на ринку компанія збудувала одну з найбільших дилерських мереж в Україні, відкрила сучасний логістичний хаб, заснувала Центр досліджень і розробок, щодня працює над розширенням послуг. Асортимент FADO охоплює понад 1650 найменувань продукції, яка задовольняє потреби у проектуванні і монтажі систем опалення, водо- й газопостачання, теплої підлоги та інших інженерних рішень. Продукція компанії вже успішно використовується на об’єктах провідних девелоперів України.

Основні пріоритети FADO – постійне вдосконалення продуктів і сервісів, швидка адаптація до ринкових змін і відповідальність перед замовниками, партнерами та інсталяторами. Наша головна цінність – створення надійної, високотехнологічної продукції, яка служить роками. FADO – ваш надійний партнер у створенні життєвого простору майбутнього.

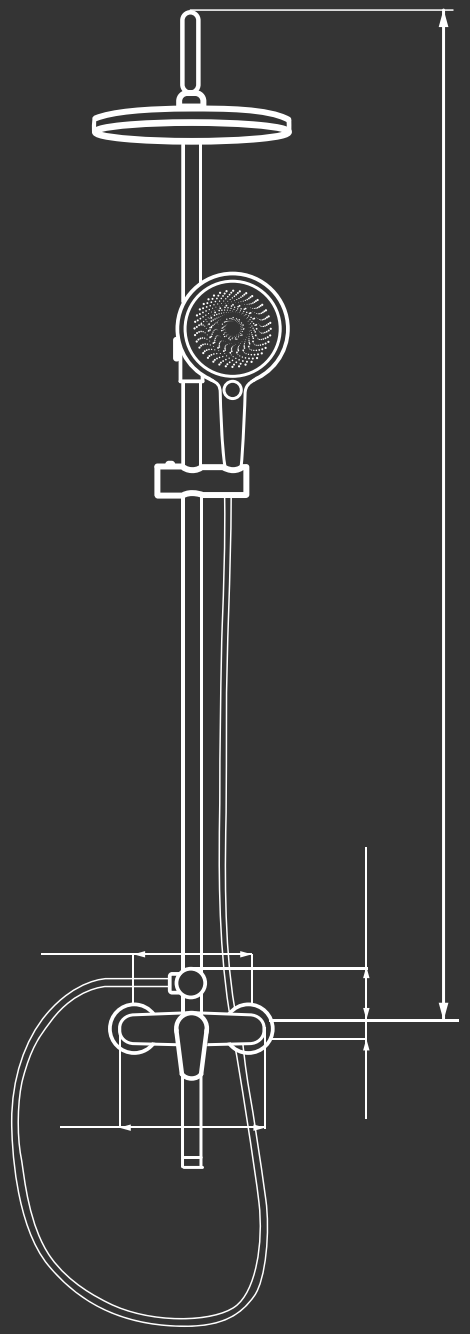

ЗМІСТ

4 ЗМІШУВАЧІ ДЛЯ ВАННОЇ КІМНАТИ

52 ДУШОВІ СИСТЕМИ

58 ЗМІШУВАЧІ ДЛЯ КУХНІ

74 АКСЕСУАРИ, ЛІЙКИ, ШЛАНГИ

На змішувачі ТМ FADO надається гарантія 5 років на корпус та 1 рік на картридж. Обов'язковою умовою надання гарантії на картридж є встановлення спеціального фільтра на кожен змішувач. Термін гарантії розпочинається з моменту купівлі та заповнення гарантійного талона.

Змішувачі ТМ FADO рекомендовано використовувати при температурі, що не перевищує 80°C та тиску 10 бар.

В комплекти змішувачів FADO не входить донний клапан.

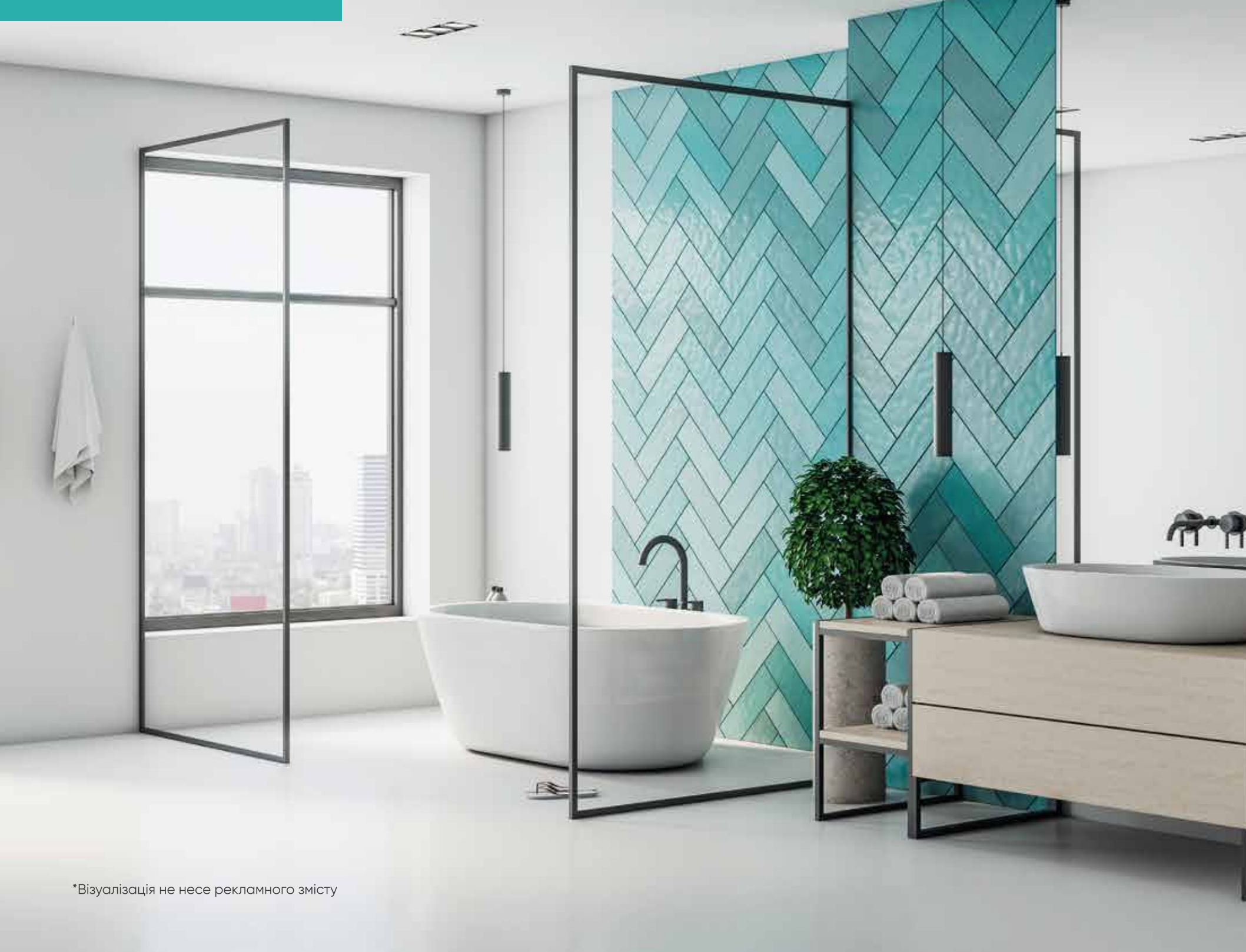

*Візуалізація не несе рекламного змісту

FADO GARDA

Серія змішувачів GARDA – це збалансоване поєднання м'яких форм та сучасної функціональності. Лаконічний дизайн змішувачів для умивальника, ванни, гігієнічного душу та душових систем добре пасує до інтер'єрів, де важливі спокій, світло і візуальна легкість. Універсальна геометрія та приємна на дотик поверхня роблять цю серію зручною у щоденному використанні. Ідеальний вибір для тих, хто шукає практичність без зайвих акцентів.

ЗМІШУВАЧІ ДЛЯ УМИВАЛЬНИКА

ЗМІШУВАЧІ ДЛЯ ВАННИ

ДУШОВІ КОМПЛЕКТИ

ЗМІШУВАЧІ ДЛЯ ГІГІЄНІЧНОГО ДУШУ

FADO GARDA

Змішувач для умивальника

Управління: одноважільний
Монтаж: зовнішній
Тип виливу: фіксований
Форма виливу: Г-подібний
Матеріал аератора: пластик
Тип картриджа: керамічний
Розмір картриджа: 26 мм
Матеріал корпусу: латунь
Діаметр підключення змішувача: M10
Діаметр підключення шлангів: 1/2"
Довжина шлангів підключення: 60 см
Комплектація виробу: різьбова втулка, гнучка підводка в обплетенні з нержавіючої сталі, ключ до аератора, рукавички, інструкція
Висота виливу: 79 мм
Довжина виливу: 118 мм
Вага виробу в кольорі хром: 1013,7 г

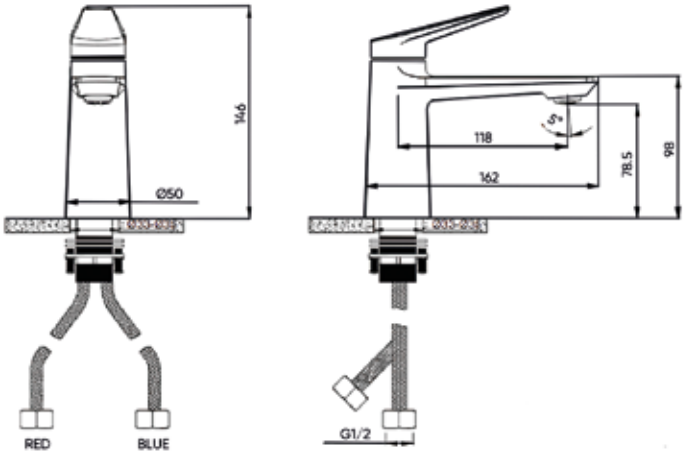

chrome | white | black

Арт. MIX0504C | Арт. MIX0504W | Арт. MIX0504B

FADO GARDA

Змішувач для умивальника (високий)

Управління: одноважільний
Монтаж: зовнішній
Тип виливу: стаціонарний
Форма виливу: Г-подібний
Матеріал аератора: пластик
Тип картриджа: керамічний
Розмір картриджа: 26 мм
Матеріал корпусу: латунь
Діаметр підключення змішувача: M10
Діаметр підключення шлангів: 1/2"
Довжина шлангів підключення: 60 см
Комплектація виробу: різьбова втулка, гнучка підводка, рукавички, інструкція
Висота виливу: 218 мм
Довжина виливу: 180 мм
Вага виробу в кольорі хром: 1313,5 г

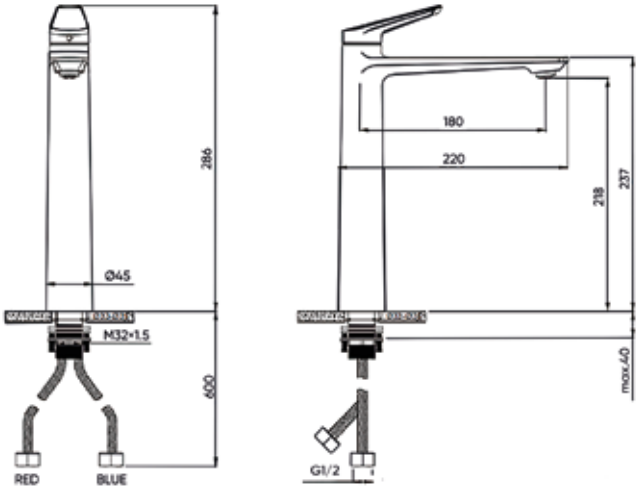

chrome

Арт. MIX05044C

black

Арт. MIX05044B

FADO GARDA

Змішувач для ванни

Управління: важіль/поворотна ручка
Монтаж: настінний
Тип виливу: стаціонарний
Форма виливу: прямий
Матеріал аератора: пластик
Тип картриджа: керамічний
Розмір картриджа: 30 мм
Матеріал корпусу: латунь
Діаметр підключення змішувача: 1/2"
Комплектація виробу: гнучкий шланг, лійка, комплект кріплення, рукавички, інструкція
Довжина виливу: 125 мм
Вага виробу в кольорі хром: 1684,4 г

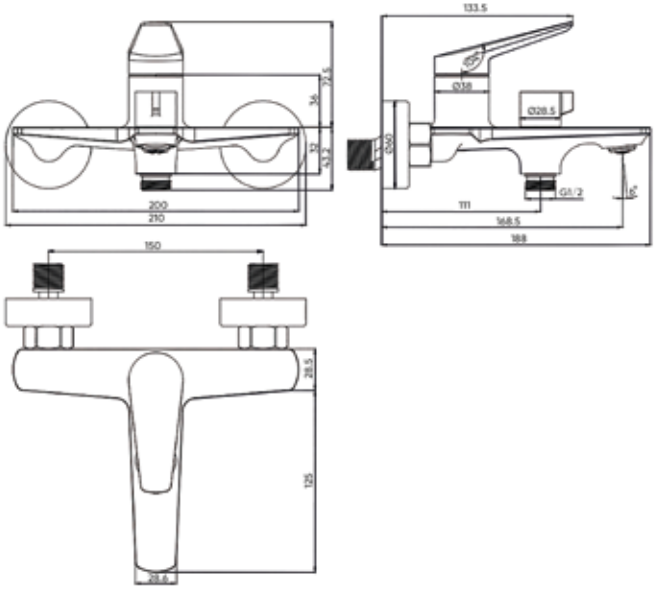

chrome	white	black
Арт. MIX0502C	Арт. MIX0502W	Арт. MIX0502B

Змішувач для ванни (довгий)

Управління: важіль/поворотна ручка
Монтаж: настінний
Тип виливу: стаціонарний
Форма виливу: прямий
Матеріал аератора: пластик
Тип картриджа: керамічний
Розмір картриджа: 30 мм
Матеріал корпусу: латунь
Діаметр підключення змішувача: 1/2"
Комплектація виробу: гнучкий шланг, лійка, комплект кріплення, рукавички, інструкція
Довжина виливу: 350 мм
Вага виробу в кольорі хром: 1684,4 г

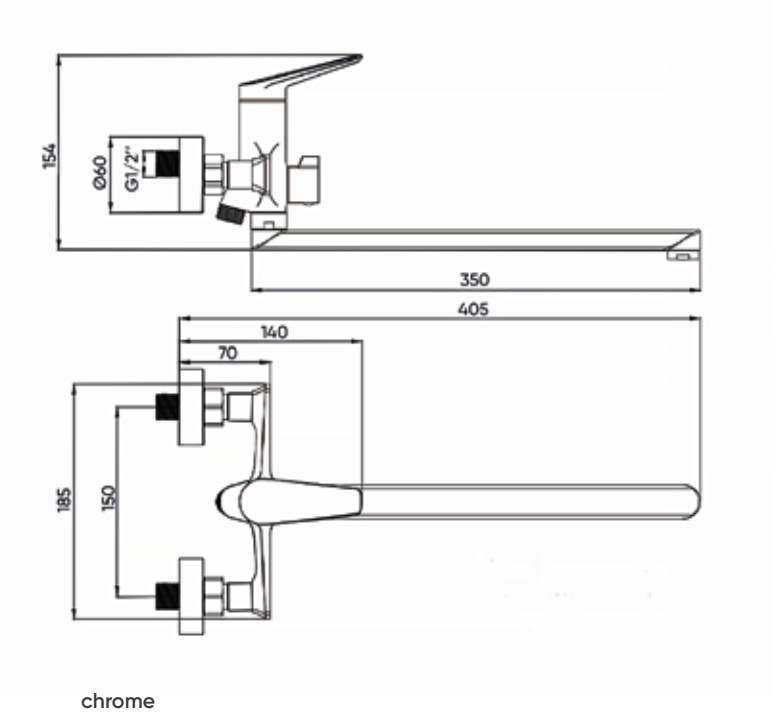

chrome

Арт. MIX05022C

FADO GARDA

Душова система

Управління: важіль/поворотна ручка
Монтаж: настінний
Тип виливу: стаціонарний
Форма виливу: S-подібний
Матеріал аератора: пластик
Тип картриджа: керамічний
Розмір картриджа: 30 мм, 22 мм, спеціальний
Матеріал корпусу: латунь
Діаметр підключення змішувача: 1/2"
Комплектація виробу: монтажні фітинги, гнучкий шланг, лійка тропічного душу, труба тропічного душу, коліно тропічного душу, лійка, тримач лійки, комплект кріплення, рукавички, інструкція
Довжина виливу: 100 мм
Вага виробу в кольорі хром: 2797,1 г

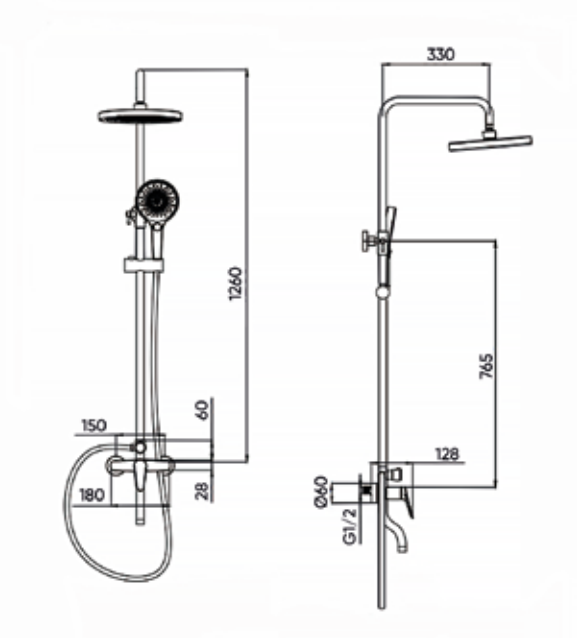

chrome	white	black
Арт. MIX05033C	Арт. MIX05033W	Арт. MIX05033B

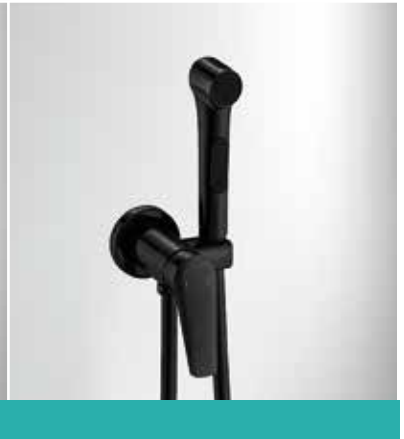

Змішувач для гігієнічного душу

Управління: одноважільний
Монтаж: вбудований
Матеріал аератора: пластик
Тип картриджа: керамічний
Розмір картриджа: 25 мм
Матеріал корпусу: латунь
Діаметр підключення змішувача: 1/2"
Комплектація виробу: гнучкий шланг, лійка, комплект кріплення, рукавички, інструкція
Вага виробу в кольорі хром: 1254,7 г

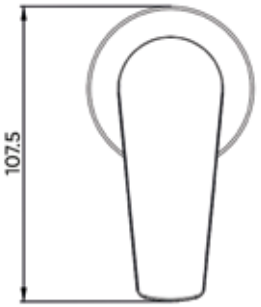

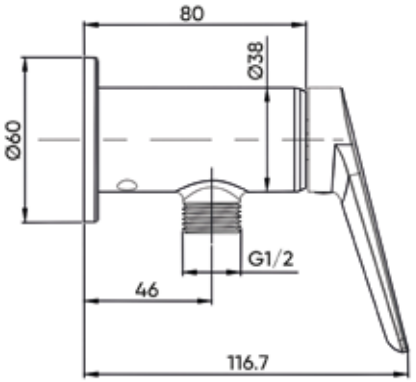

chrome	white	black
Арт. MIX0506C	Арт. MIX0506W	Арт. MIX0506B

*Візуалізація не несе рекламного змісту

FADO TOKIO

Серія змішувачів TOKIO – це вишукана геометрія, прямі лінії та виразна простота. Змішувачі для умивальника, ванни, душу, біде та душові комплекти виконані у лаконічному стилі, що добре поєднується з сучасними інтер'єрами – від мінімалізму до лофту. Продумана форма без зайвих деталей підкреслює архітектурну логіку простору і добре пасує до стриманих рішень у дизайні.

ЗМІШУВАЧІ ДЛЯ УМИВАЛЬНИКА

ЗМІШУВАЧІ ДЛЯ БІДЕ

ДУШОВІ КОМПЛЕКТИ

ЗМІШУВАЧІ ДЛЯ ДУШУ

ЗМІШУВАЧІ ДЛЯ ВАННИ

FADO TOKIO

Змішувач для умивальника

Управління: поворотна ручка
Монтаж: зовнішній
Тип виливу: стаціонарний
Форма виливу: Г-подібний
Матеріал аератора: пластик
Тип картриджа: керамічний
Розмір картриджа: 25 мм, спеціальний
Матеріал корпусу: латунь
Діаметр підключення змішувача: M10
Діаметр підключення шлангів: 1/2"
Довжина шлангів підключення: 60 см
Комплектація виробу: різьбова втулка, гнучка підводка, рукавички, інструкція
Висота виливу: 125 мм
Довжина виливу: 140 мм
Вага виробу в кольорі хром: 1272,9 г

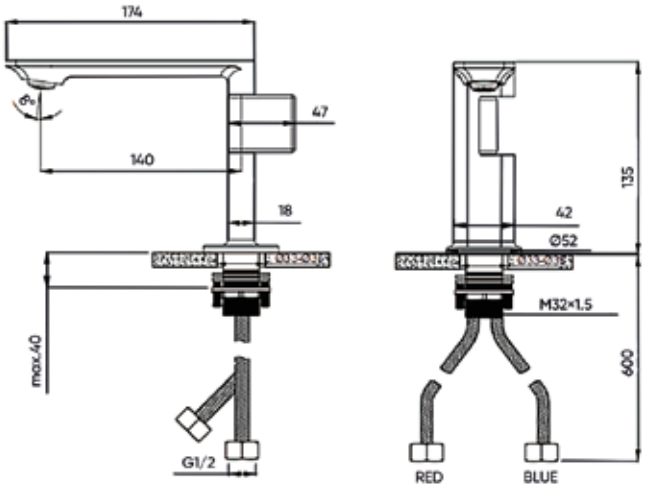

chrome

Арт. MIX0404C

graphite

Арт. MIX0404GG

FADO TOKIO

Змішувач для умивальника (високий)

Управління: поворотна ручка
Монтаж: зовнішній
Тип виливу: стаціонарний
Форма виливу: Г-подібний
Матеріал аератора: пластик
Тип картриджа: керамічний
Розмір картриджа: 25 мм, спеціальний
Матеріал корпусу: латунь
Діаметр підключення змішувача: М10
Діаметр підключення шлангів: 1/2"
Довжина шлангів підключення: 60 см
Комплектація виробу: різьбова втулка, гнучка підводка, рукавички, інструкція
Висота виливу: 259 мм
Довжина виливу: 180 мм
Вага виробу в кольорі хром: 1684,5 г

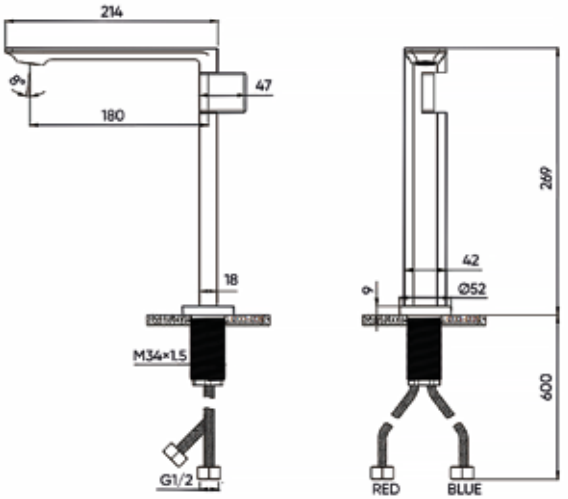

chrome

Арт. MIX04044C

FADO TOKIO

Змішувач для біде

Управління: поворотна ручка
Монтаж: зовнішній
Тип виливу: шарнірний
Форма виливу: Г-подібний
Матеріал аератора: пластик
Тип картриджа: керамічний
Розмір картриджа: 25 мм, спеціальний
Матеріал корпусу: латунь
Діаметр підключення змішувача: М10
Діаметр підключення шлангів: 1/2"
Довжина шлангів підключення: 60 см
Комплектація виробу: різьбова втулка, гнучка підводка в обплетенні з нержавіючої сталі, комплект кріплень, ключ до аератора, рукавички, інструкція
Висота виливу: 139 мм
Довжина виливу: 140 мм
Вага виробу в кольорі хром: 1259,7 г

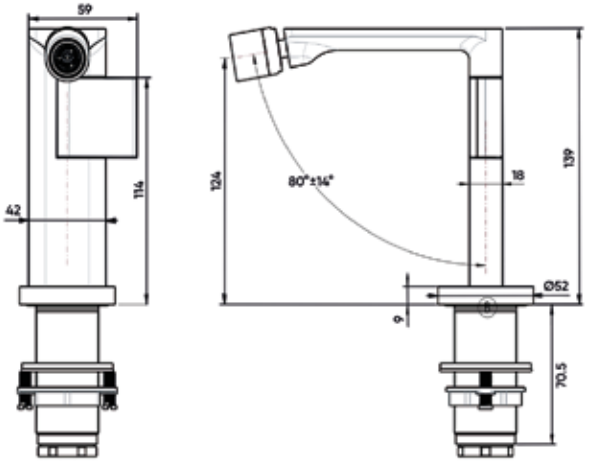

chrome

Арт. MIX0405C

FADO TOKIO

Душова система

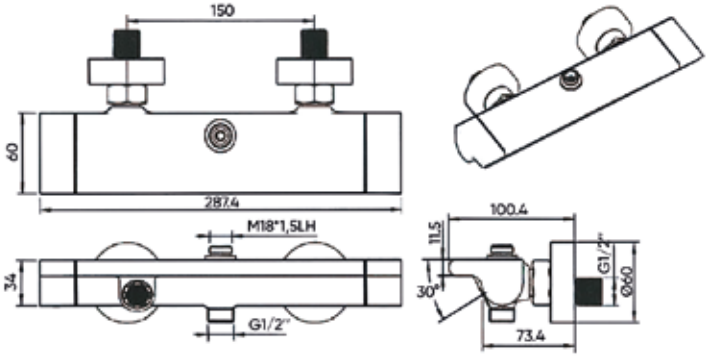

chrome

Арт. MIX04033C

graphite

Арт. MIX04033GG

FADO TOKIO

Змішувач для душу

Управління: поворотна ручка
Монтаж: настінний
Матеріал аератора: пластик
Тип картриджа: керамічний
Розмір картриджа: 35 мм
Матеріал корпусу: латунь
Діаметр підключення змішувача: 1/2"
Комплектація виробу: монтажні фітинги, гнучкий шланг, лійка, тримач лійки, комплект кріплення, рукавички, інструкція
Вага виробу в кольорі хром: 1787,2 г

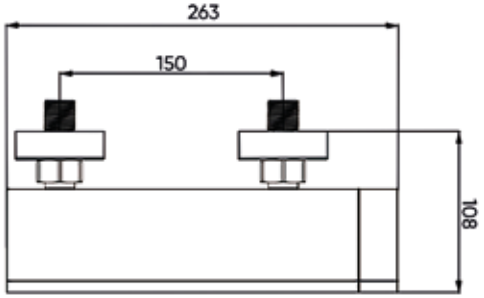

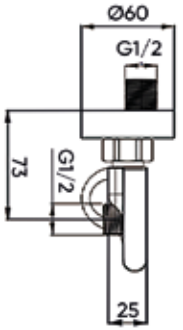

chrome

Арт. MIX0403C

FADO TOKIO

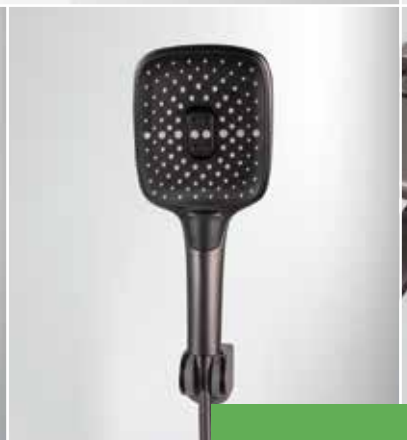

Змішувач для ванни

Управління: поворотна ручка
Монтаж: настінний
Тип виливу: поворотний
Форма виливу: прямий
Матеріал аератора: пластик
Тип картриджа: керамічний
Розмір картриджа: 35 мм
Матеріал корпусу: латунь
Діаметр підключення змішувача: 1/2"
Комплектація виробу: монтажні фітинги, гнучкий шланг, лійка, тримач лійки, комплект кріплення, рукавички, інструкція
Довжина виливу: 169 мм
Вага виробу в кольорі хром: 2126,5 г

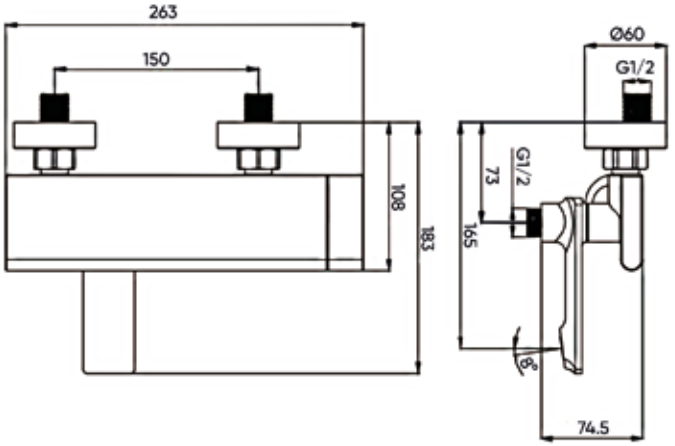

chrome

Арт. MIX0402C

graphite

Арт. MIX0402GG

*Візуалізація не несе рекламного змісту

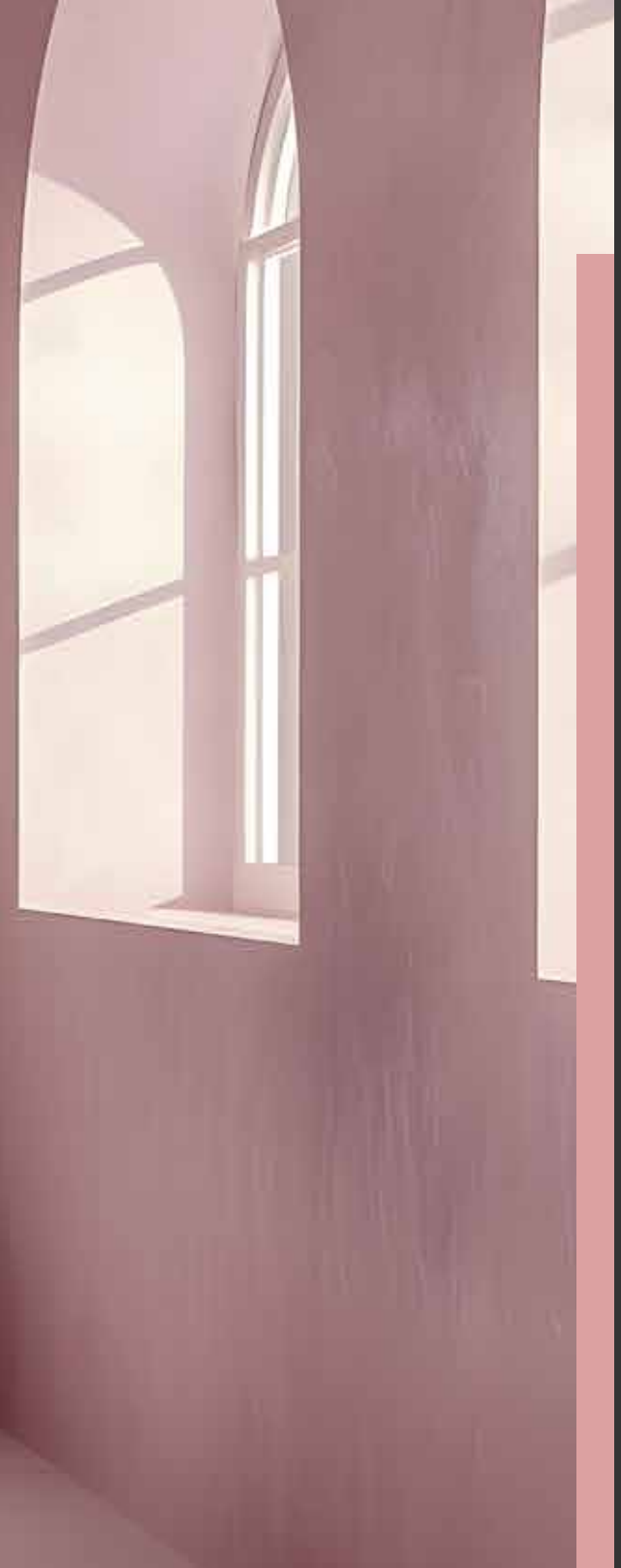

FADO PISANO

Серія змішувачів PISANO поєднує м'які округлі форми з виваженим, класичним силуетом. Змішувачі для умивальників, біде, ванни та душові комплекти вирізняються плавністю ліній і збалансованим дизайном, що гармонійно вписується в інтер'єри з акцентом на комфорт, спокій та естетику. Ця серія для тих, хто шукає сучасне рішення з відсилкою до традиційної європейської форми без зайвої декоративності.

ЗМІШУВАЧІ ДЛЯ УМИВАЛЬНИКА

ЗМІШУВАЧІ ДЛЯ БІДЕ

ЗМІШУВАЧІ ДЛЯ ВАННИ

ДУШОВІ КОМПЛЕКТИ

FADO PISANO

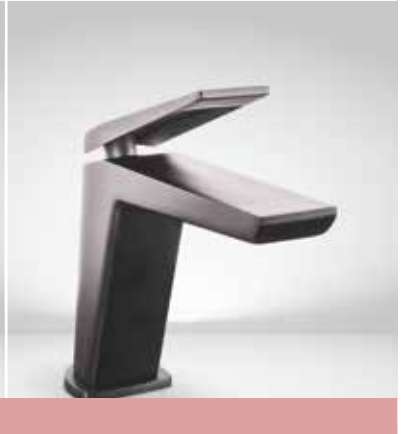

Змішувач для умивальника

Управління: одноважільний
Монтаж: зовнішній
Тип виливу: стаціонарний
Форма виливу: Г-подібний
Матеріал аератора: пластик
Тип картриджа: керамічний
Розмір картриджа: 26 мм
Матеріал корпусу: латунь
Діаметр підключення змішувача: M10
Діаметр підключення шлангів: 1/2"
Довжина шлангів підключення: 60 см
Комплектація виробу: різьбова втулка, гнучка підводка в обплетенні з нержавіючої сталі, ключ до аератора, рукавички, інструкція
Висота виливу: 115 мм
Довжина виливу: 142 мм
Вага виробу в кольорі хром: 1373,4 г

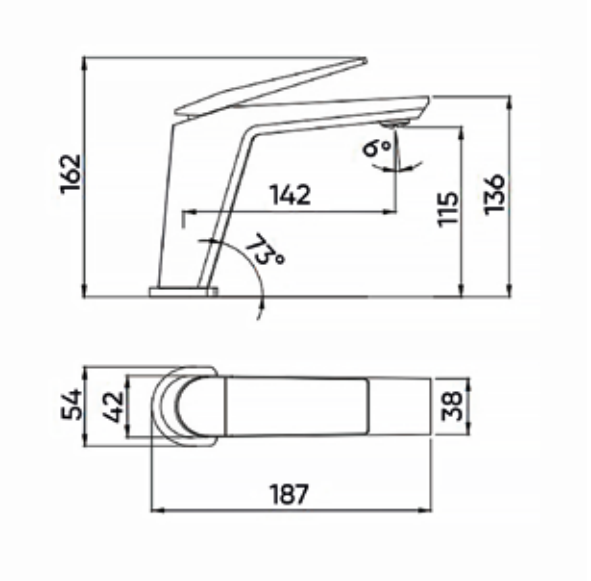

chrome	black	graphite
Арт. MIX0904C	Арт. MIX0904B	Арт. MIX0904GG

Змішувач для умивальника (високий)

Управління: одноважільний
Монтаж: зовнішній
Тип виливу: стаціонарний
Форма виливу: Г-подібний
Матеріал аератора: пластик
Тип картриджа: керамічний
Розмір картриджа: 26 мм
Матеріал корпусу: латунь
Діаметр підключення змішувача: M10
Діаметр підключення шлангів: 1/2"
Довжина шлангів підключення: 60 см
Комплектація виробу: різьбова втулка, гнучка підводка в обплетенні з нержавіючої сталі, ключ до аератора, рукавички, інструкція
Висота виливу: 239 мм
Довжина виливу: 168 мм
Вага виробу в кольорі хром: 1778,4 г

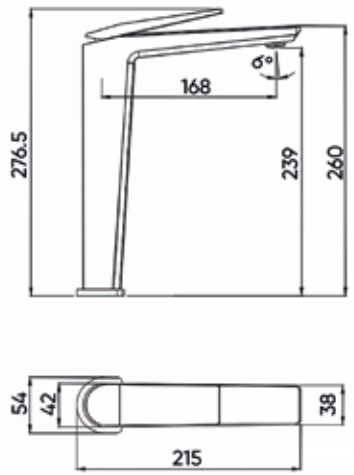

chrome | white | graphite

Арт. MIX09044C | Арт. MIX09044W | Арт. MIX09044GG

FADO PISANO

Змішувач для біде

Управління: одноважільний
Монтаж: зовнішній
Тип виливу: шарнірний
Форма виливу: Г-подібний
Матеріал аератора: пластик
Тип картриджа: керамічний
Розмір картриджа: 26 мм
Матеріал корпусу: латунь
Діаметр підключення змішувача: M10
Діаметр підключення шлангів: 1/2"
Довжина шлангів підключення: 60 см
Комплектація виробу: різьбова втулка, гнучка підводка в обплетенні з нержавіючої сталі, комплект кріплень, ключ до аератора, рукавички, інструкція
Висота виливу: 120 мм
Довжина виливу: 155 мм
Вага виробу в кольорі хром: 1363,1 г

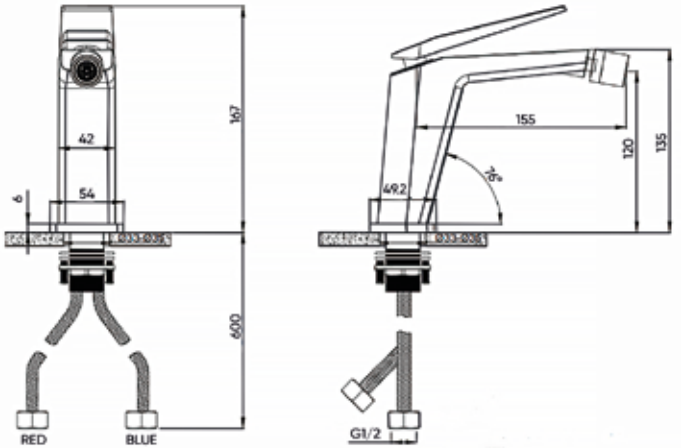

chrome

Арт. MIX0905C

black

Арт. MIX0905B

Змішувач для ванни

Управління: важіль/поворотна ручка
Монтаж: настінний
Тип виливу: стаціонарний
Форма виливу: прямий
Матеріал аератора: пластик
Тип картриджа: керамічний
Розмір картриджа: 30 мм
Матеріал корпусу: латунь
Діаметр підключення змішувача: 1/2"
Комплектація виробу: монтажні фітинги, гнучкий шланг, лійка, тримач лійки, комплект кріплення, рукавички, інструкція
Довжина виливу: 170 мм
Вага виробу в кольорі хром: 1836,3 г

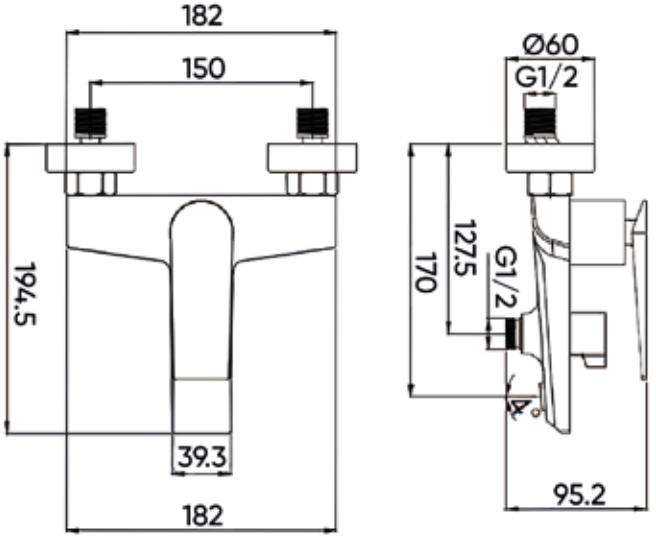

chrome

Арт. MIX0902C

white

Арт. MIX0902W

FADO PISANO

Душова система

Управління: важіль/поворотна ручка
Монтаж: настінний
Тип виливу: стаціонарний щілинний
Форма виливу: прямий
Матеріал аератора: пластик
Тип картриджа: керамічний
Розмір картриджа: 35 мм, 26 мм, спеціальний
Матеріал корпусу: латунь
Діаметр підключення змішувача: 1/2"
Комплектація виробу: монтажні фітинги, гнучкий шланг, лійка тропічного душу, труба тропічного душу, коліно тропічного душу, лійка, тримач лійки, комплект кріплення, рукавички, інструкція
Довжина виливу: 110 мм
Вага виробу в кольорі хром: 3486 г

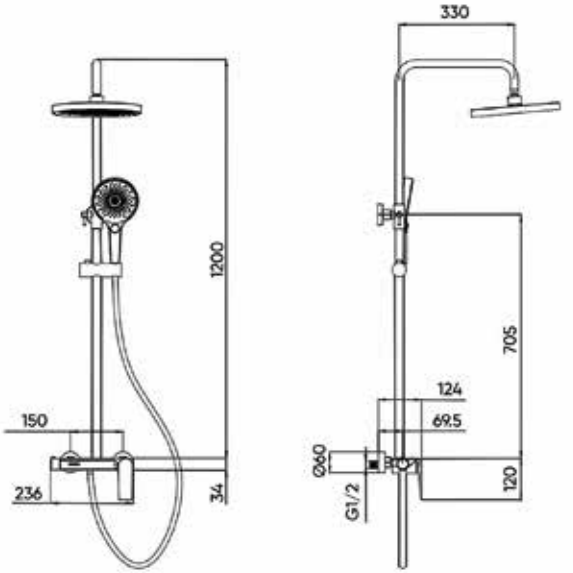

chrome	white	black	graphite
Арт. MIX09033C	Арт. MIX09033W	Арт. MIX09033B	Арт. MIX09033GG

*Візуалізація не несе рекламного змісту

*Візуалізація не несе рекламного змісту

FADO VERONA

Серія змішувачів VERONA – це сучасна інтерпретація класичних форм. Змішувачі для умивальника, ванни та душові комплекти вирізняються чіткими прямокутними лініями, які створюють відчуття порядку, геометричної ясності та стриманої елегантності. Ця серія підходить для інтер'єрів, де важливий баланс між раціональністю та затишком. FADO VERONA – практична класика для сучасного простору.

ЗМІШУВАЧІ ДЛЯ УМИВАЛЬНИКА

ДУШОВІ КОМПЛЕКТИ

ЗМІШУВАЧІ ДЛЯ ВАННИ

FADO VERONA

Змішувач для умивальника

Управління: одноважільний
Монтаж: зовнішній
Тип виливу: стаціонарний
Форма виливу: Г-подібний
Матеріал аератора: пластик
Тип картриджа: керамічний
Розмір картриджа: 26 мм
Матеріал корпусу: латунь
Діаметр підключення змішувача: M10
Діаметр підключення шлангів: 1/2"
Довжина шлангів підключення: 60 см
Комплектація виробу: різьбова втулка, гнучка підводка в обплетенні з нержавіючої сталі, ключ до аератора, рукавички, інструкція
Висота виливу: 102 мм
Довжина виливу: 122 мм
Вага виробу в кольорі хром: 1202,7 г

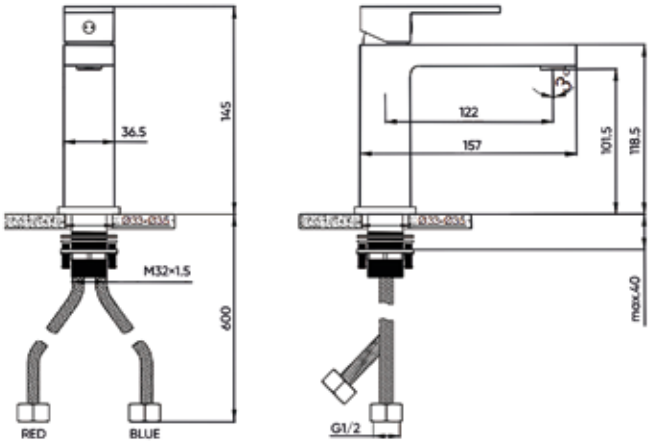

chrome	white	black	graphite
Арт. MIX0604C	Арт. MIX0604W	Арт. MIX0604B	Арт. MIX0604GG

FADO VERONA

Змішувач для умивальника (високий)

Управління: одноважільний
Монтаж: внутрішній
Тип виливу: стаціонарний
Форма виливу: Г-подібний
Матеріал аератора: пластик
Тип картриджа: керамічний
Розмір картриджа: 26 мм
Матеріал корпусу: латунь
Діаметр підключення змішувача: М10
Діаметр підключення шлангів: 1/2"
Довжина шлангів підключення: 60 см
Комплектація виробу: різьбова втулка, гнучка підводка в обплетенні з нержавіючої сталі, ключ до аератора, рукавички, інструкція
Висота виливу: 218 мм
Довжина виливу: 160 мм
Вага виробу в кольорі хром: 1714,7 г

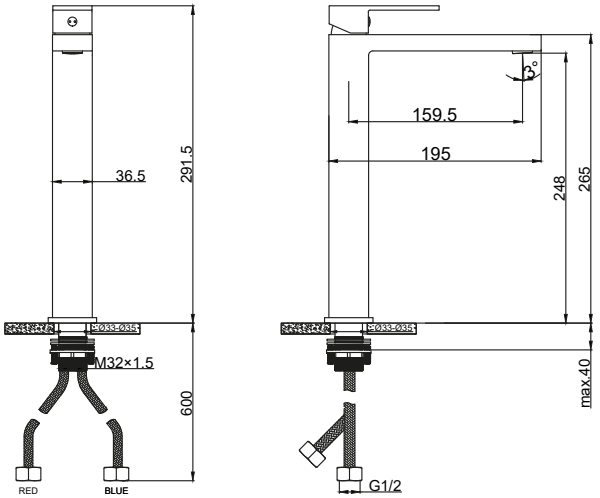

chrome

Арт. MIX06044C

black

Арт. MIX06044B

FADO VERONA

Змішувач для умивальника (прихованого монтажу)

Управління: одноважільний
Монтаж: вбудований
Тип виливу: стаціонарний
Форма виливу: прямий
Матеріал аератора: пластик
Тип картриджа: керамічний
Розмір картриджа: 35 мм
Матеріал корпусу: латунь
Діаметр підключення змішувача: M10
Діаметр підключення шлангів: 1/2"
Довжина шлангів підключення: 60 см
Комплектація виробу: вилив, ручка, подовжувач з ущільненням, комплект кріплення, монтажний набір, ключ для аератора, рукавички, інструкція
Довжина виливу: 126 мм
Вага виробу: 1645,4 г

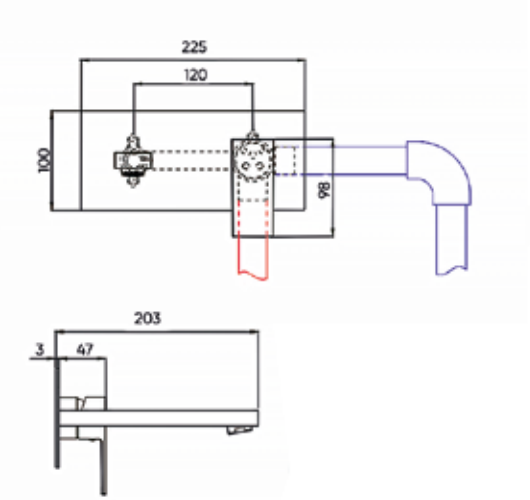

chrome

Арт. MIX06045C

black

Арт. MIX06045B

Змішувач для душу (прихованого монтажу)

НОВИНКА!

Скоро у продажу

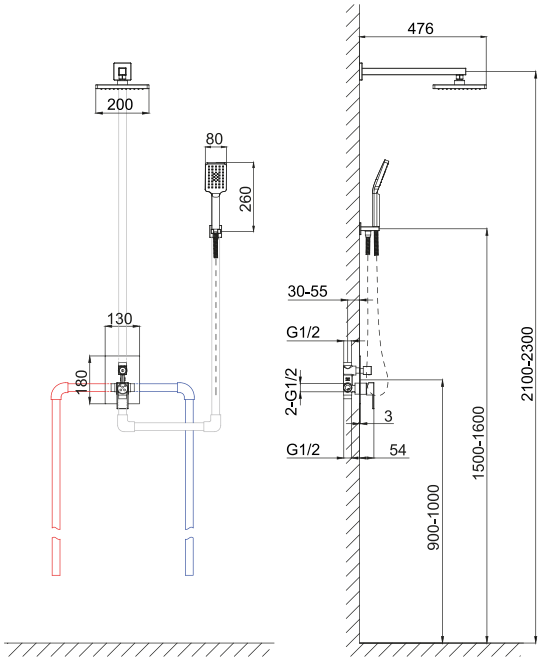

chrome

Арт. MIX06034C

black

Арт. MIX06034B

FADO VERONA

Душова система

Управління: важіль/кнопка
Монтаж: настінний
Тип виливу: стаціонарний
Форма виливу: прямий
Матеріал аератора: пластик
Тип картриджа: керамічний
Розмір картриджа: 35 мм, 17 мм
Матеріал корпусу: латунь
Діаметр підключення змішувача: 1/2"
Комплектація виробу: монтажні фітинги, гнучкий шланг, лійка тропічного душу, труба тропічного душу, коліно тропічного душу, лійка, тримач лійки, комплект кріплення, рукавички, інструкція
Довжина виливу: 110 мм
Вага виробу в кольорі хром: 3674 г

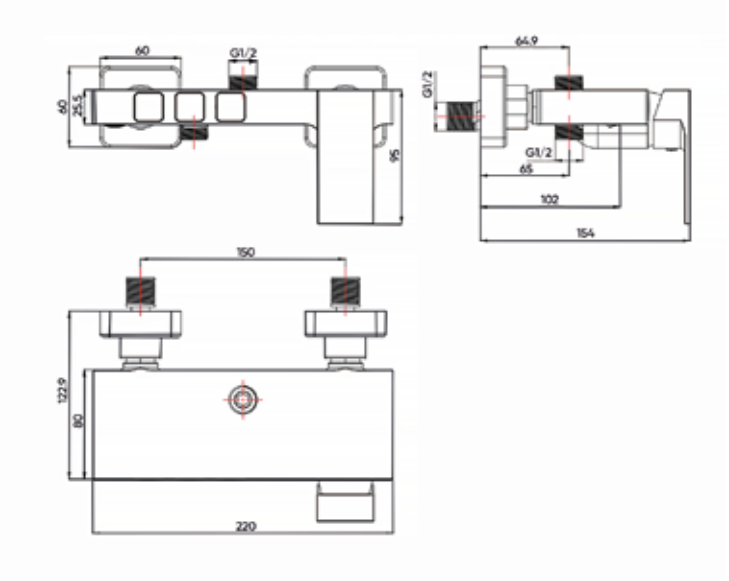

chrome	white	black	graphite
Арт. MIX06033C	Арт. MIX06033W	Арт. MIX06033B	Арт. MIX06033GG

FADO VERONA

Змішувач для ванни

Управління: важіль/поворотна ручка
Монтаж: настінний
Тип виливу: стаціонарний
Форма виливу: прямий
Матеріал аератора: пластик
Тип картриджа: керамічний
Розмір картриджа: 30 мм
Матеріал корпусу: латунь
Діаметр підключення змішувача: 1/2"
Комплектація виробу: монтажні фітинги, гнучкий шланг, лійка, тримач лійки, комплект кріплення, рукавички, інструкція
Довжина виливу: 169 мм
Вага виробу в кольорі хром: 1687,1 г

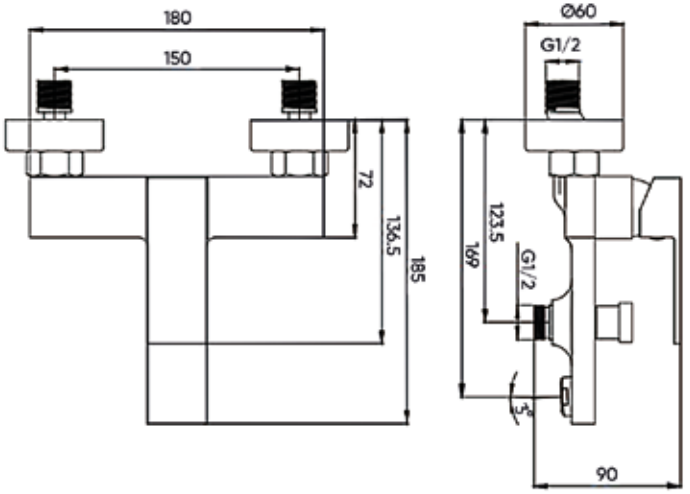

chrome

Арт. MIX0602C

black

Арт. MIX0602B

*Візуалізація не несе рекламного змісту

FADO LIRA

Серія змішувачів LIRA поєднує чіткі лінії, вивірені пропорції та стриману естетику. Це змішувачі для умивальника, ванни та душу, які легко інтегруються як у класичні, так і в сучасні інтер'єри. LIRA – вибір для тих, хто цінує функціональність у поєднанні з візуальним балансом.

ЗМІШУВАЧІ ДЛЯ УМИВАЛЬНИКА

ЗМІШУВАЧІ ДЛЯ ВАННИ

ЗМІШУВАЧІ ДЛЯ ДУШУ

FADO LIRA

Змішувач для умивальника

Управління: одноважільний
Монтаж: зовнішній
Тип виливу: стаціонарний
Форма виливу: Г-подібний
Матеріал аератора: пластик
Тип картриджа: керамічний
Розмір картриджа: 25 мм
Матеріал корпусу: латунь
Діаметр підключення змішувача: M10
Діаметр підключення шлангів: 1/2"
Довжина шлангів підключення: 60 см
Комплектація виробу: різьбова втулка, гнучка підводка в обплетенні з нержавіючої сталі, ключ до аератора, рукавички, інструкція
Висота виливу: 86 мм
Довжина виливу: 127 мм
Вага виробу в кольорі хром: 814 г

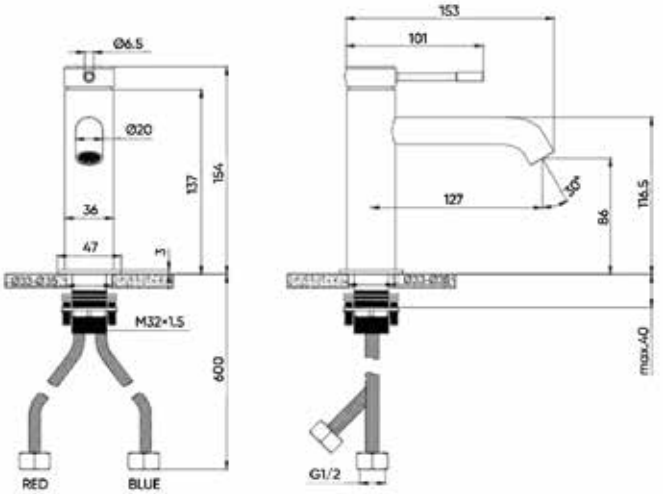

chrome	white	gold
Арт. MIX0704C	Арт. MIX0704W	Арт. MIX0704G

FADO LIRA

Змішувач для умивальника (високий)

Управління: одноважільний
Монтаж: зовнішній
Тип виливу: стаціонарний
Форма виливу: Г-подібний
Матеріал аератора: пластик
Тип картриджа: керамічний
Розмір картриджа: 25 мм
Матеріал корпусу: латунь
Діаметр підключення змішувача: М10
Діаметр підключення шлангів: 1/2"
Довжина шлангів підключення: 60 см
Комплектація виробу: різьбова втулка, гнучка підводка в обплетенні з нержавіючої сталі, ключ до аератора, рукавички, інструкція
Висота виливу: 195 мм
Довжина виливу: 170 мм
Вага виробу в кольорі хром: 1111,6 г

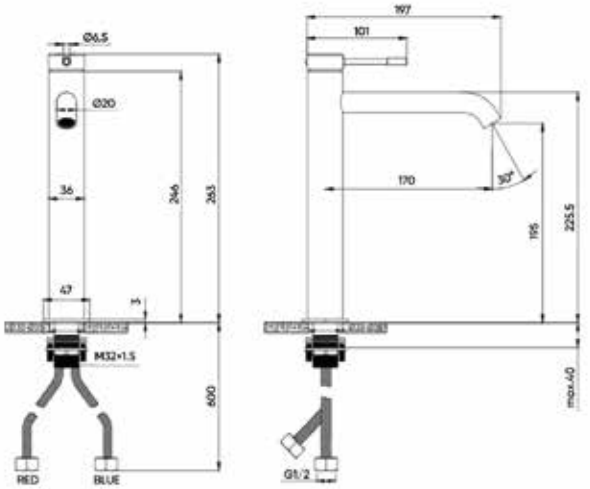

chrome

Арт. MIX07044C

gold

Арт. MIX07044G

FADO LIRA

Змішувач для ванни

Управління: важіль/поворотна ручка
Монтаж: настінний
Тип виливу: стаціонарний
Форма виливу: Г-подібний
Матеріал аератора: пластик
Тип картриджа: керамічний
Розмір картриджа: 30 мм
Матеріал корпусу: латунь
Діаметр підключення змішувача: 1/2"
Комплектація виробу: монтажні фітинги, гнучкий шланг, лійка, тримач лійки, комплект кріплення, рукавички, інструкція
Довжина виливу: 185 мм
Вага виробу в кольорі хром: 2142,8 г

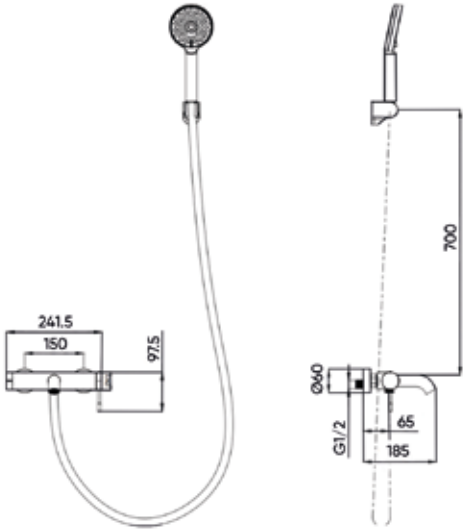

chrome	white	gold
Арт. MIX0702C	Арт. MIX0702W	Арт. MIX0702G

FADO LIRA

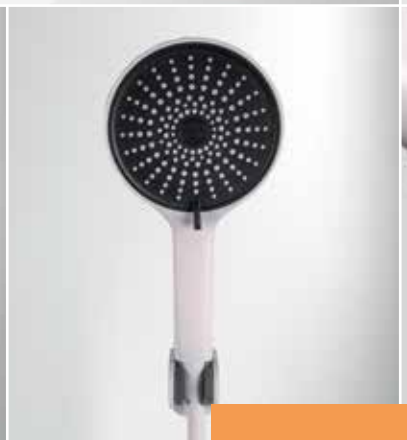

Змішувач для душу

Управління: одноважільний
Монтаж: зовнішній
Тип виливу: стаціонарний
Форма виливу: Г-подібний
Матеріал аератора: пластик
Тип картриджа: керамічний
Розмір картриджа: 25 мм
Матеріал корпусу: латунь
Діаметр підключення змішувача: M10
Діаметр підключення шлангів: 1/2"
Довжина шлангів підключення: 60 см
Комплектація виробу: різьбова втулка, гнучка підводка в обплетенні з нержавіючої сталі, ключ до аератора, рукавички, інструкція
Висота виливу: 195 мм
Довжина виливу: 170 мм
Вага виробу в кольорі хром: 1111,6 г

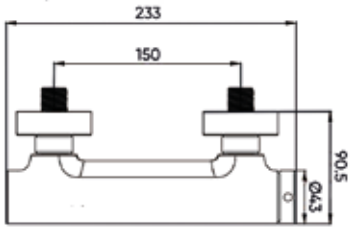

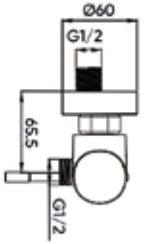

chrome

Арт. MIX0703C

white

Арт. MIX0703W

*Візуалізація не несе рекламного змісту

FADO NEMI

Серія змішувачів NEMI – це поєднання м'яких форм, точності геометрії та мінімалістичної естетики. В її основі - скандинавська простота й японська увага до деталей. Змішувачі для умивальника, ванни та душу вирізняються симетрією, плавністю ліній і стриманим, але виразним дизайном. Вони добре поєднуються як з натуральними матеріалами (дерево, камінь), так і з більш легкими текстурними інтер'єрами. Змішувачі NEMI – рішення для тих, хто цінує чистоту форм і візуальний спокій у просторі.

ЗМІШУВАЧІ ДЛЯ УМИВАЛЬНИКА

ДУШОВІ КОМПЛЕКТИ

ЗМІШУВАЧІ ДЛЯ ВАННИ

FADO NEMI

Змішувач для умивальника

Управління: одноважільний
Монтаж: зовнішній
Тип виливу: стаціонарний
Форма виливу: Г-подібний
Матеріал аератора: пластик
Тип картриджа: керамічний
Розмір картриджа: 35 мм
Матеріал корпусу: латунь
Діаметр підключення змішувача: M10
Діаметр підключення шлангів: 1/2"
Довжина шлангів підключення: 60 см
Комплектація виробу: різьбова втулка, гнучка підводка в обплетенні з нержавіючої сталі, ключ до аератора, рукавички, інструкція
Висота виливу: 153 мм
Довжина виливу: 126 мм
Вага виробу в кольорі хром: 1539,3 г

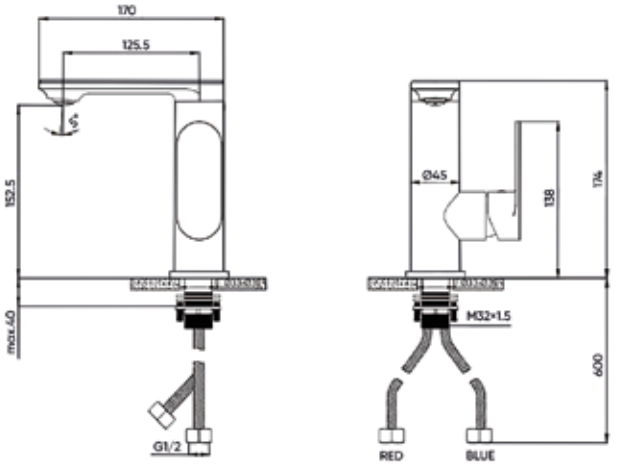

chrome

Арт. MIX0804C

black

Арт. MIX0804B

FADO NEMI

Змішувач для умивальника (високий)

Управління: одноважільний
Монтаж: зовнішній
Тип виливу: поворотний
Форма виливу: Г-подібний
Матеріал аератора: пластик
Тип картриджа: керамічний
Розмір картриджа: 35 мм
Матеріал корпусу: латунь
Діаметр підключення змішувача: M10
Діаметр підключення шлангів: 1/2"
Довжина шлангів підключення: 60 см
Комплектація виробу: різьбова втулка, гнучка підводка в обплетенні з нержавіючої сталі, ключ до аератора, рукавички, інструкція
Висота виливу: 273 мм
Довжина виливу: 126 мм
Вага виробу в кольорі хром: 1835,4 г

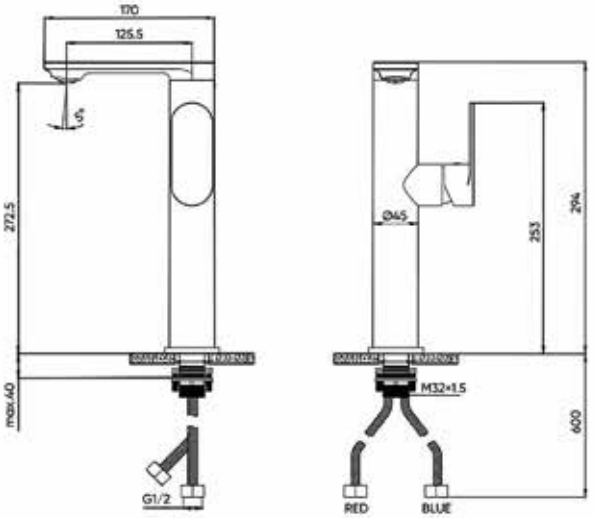

chrome

Арт. MIX08044C

FADO NEMI

Змішувач для умивальника (прихованого монтажу)

Управління: одноважільний
Монтаж: вбудований
Тип виливу: стаціонарний
Форма виливу: прямий
Матеріал аератора: пластик
Тип картриджа: керамічний
Розмір картриджа: 35 мм
Матеріал корпусу: латунь
Діаметр підключення змішувача: M10
Діаметр підключення шлангів: 1/2"
Довжина шлангів підключення: 60 см
Комплектація виробу: вилив, ручка, подовжувач з ущільненням, комплект кріплення, монтажний набір, ключ для аератора, рукавички, інструкція
Довжина виливу: 126 мм
Вага виробу: 1611,2 г

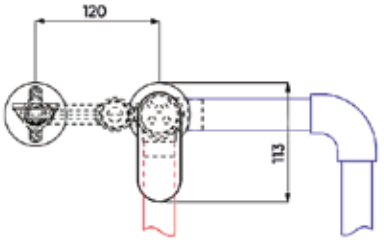

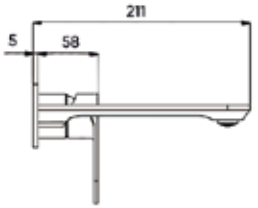

chrome

Арт. MIX08045C

Змішувач для душу (прихованого монтажу)

НОВИНКА!

Скоро у продажу

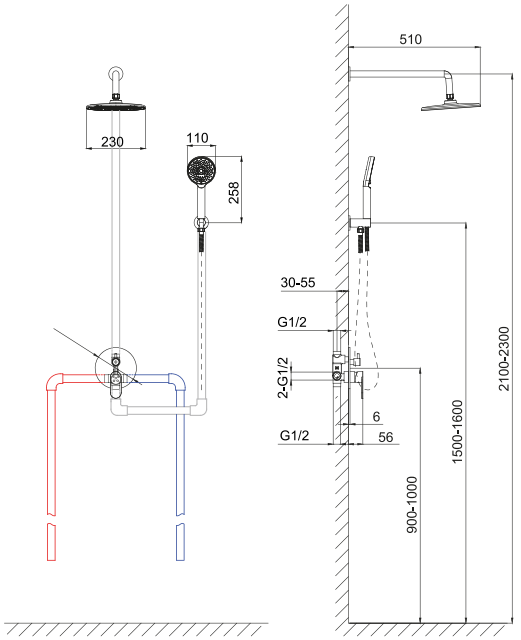

chrome

Арт. MIX08034C

black

Арт. MIX08034B

FADO NEMI

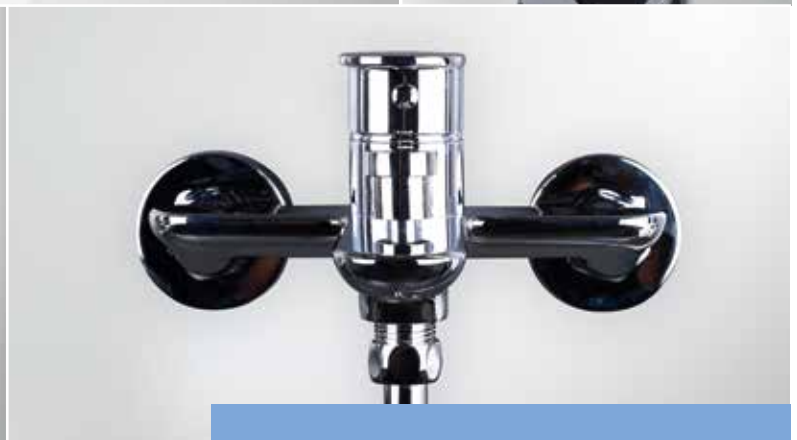

Змішувач для ванни

Управління: важіль/поворотна ручка
Монтаж: настінний
Тип виливу: стаціонарний
Форма виливу: прямий
Матеріал аератора: пластик
Тип картриджа: керамічний
Розмір картриджа: 30 мм
Матеріал корпусу: латунь
Діаметр підключення змішувача: 1/2"
Комплектація виробу: монтажні фітинги, гнучкий шланг, лійка, тримач лійки, комплект кріплення, рукавички, інструкція
Довжина виливу: 176 мм
Вага виробу в кольорі хром: 4297,5 г

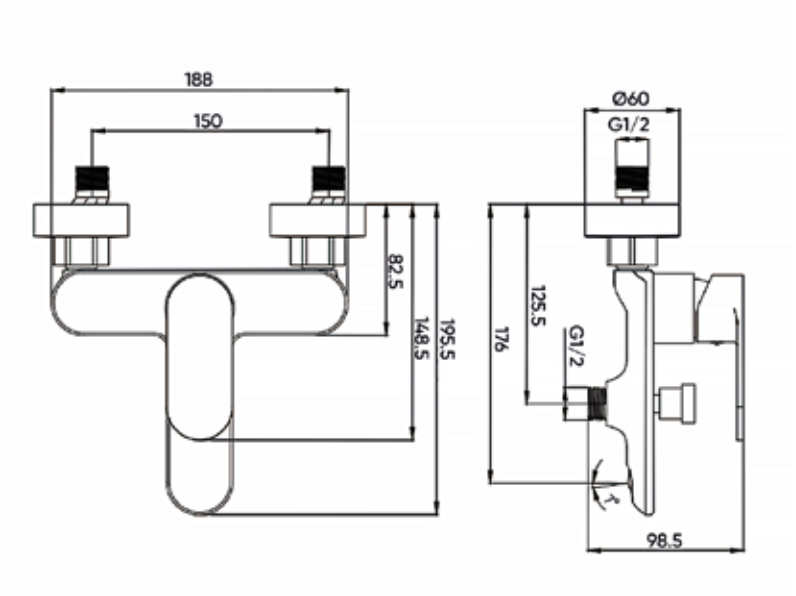

chrome

Арт. MIX0802C

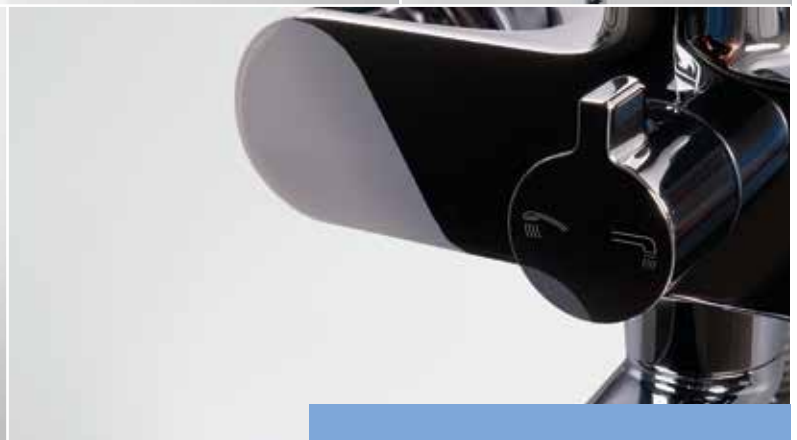

Змішувач для ванни (довгий)

Управління: важіль/поворотна ручка
Монтаж: настінний
Тип виливу: стаціонарний
Форма виливу: прямий
Матеріал аератора: пластик
Тип картриджа: керамічний
Розмір картриджа: 30 мм
Матеріал корпусу: латунь
Діаметр підключення змішувача: 1/2"
Комплектація виробу: монтажні фітинги, гнучкий шланг, лійка, тримач лійки, комплект кріплення, рукавички, інструкція
Довжина виливу: 326 мм
Вага виробу в кольорі хром: 1865,3 г

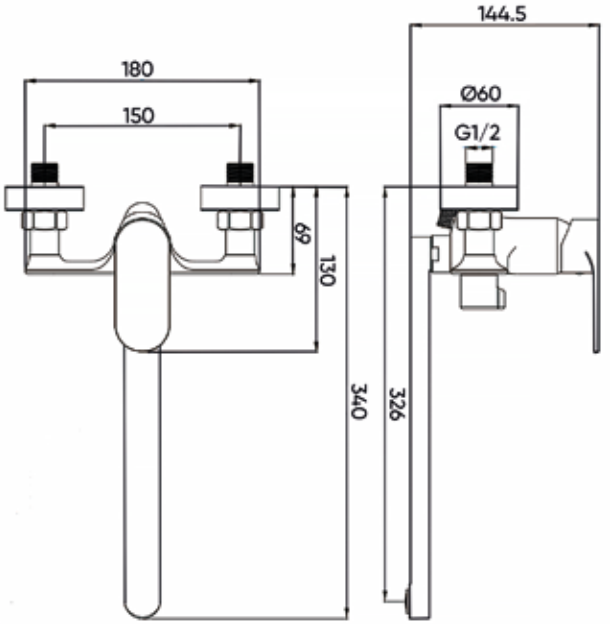

chrome

Арт. MIX08022C

FADO NEMI

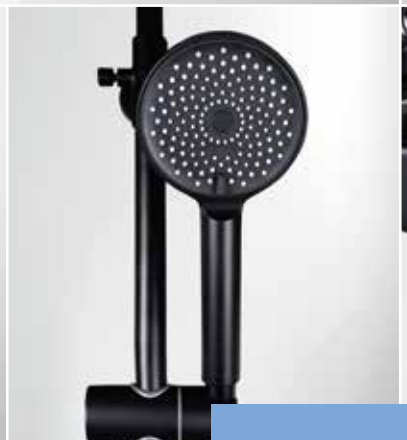

Душова система

Управління: важіль/поворотна ручка
Монтаж: настінний
Тип виливу: поворотний
Форма виливу: S-подібний
Матеріал аератора: пластик
Тип картриджа: керамічний
Розмір картриджа: 35 мм
Матеріал корпусу: латунь
Діаметр підключення змішувача: 1/2"
Комплектація виробу: монтажні фітинги, гнучкий шланг, лійка тропічного душу, труба тропічного душу, коліно тропічного душу, лійка, тримач лійки, комплект кріплення, рукавички, інструкція
Довжина виливу: 100 мм
Вага виробу в кольорі хром: 2968,2 г

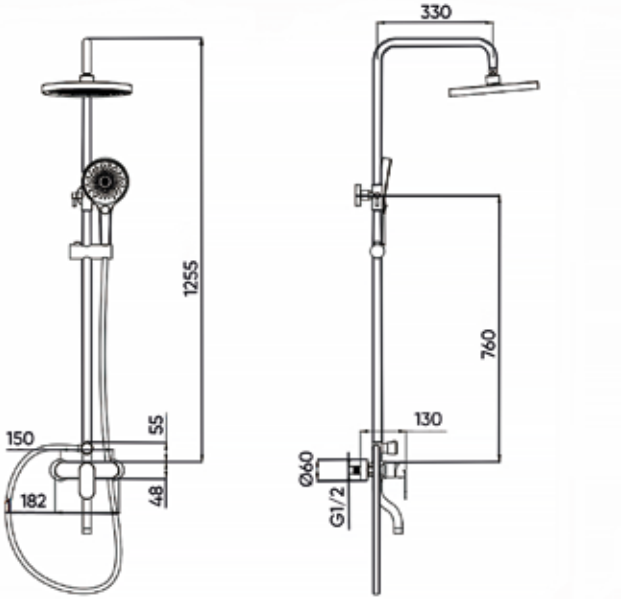

chrome

Арт. MIX08033C

black

Арт. MIX08033B

*Візуалізація не несе рекламного змісту

*Візуалізація не несе рекламного змісту

ДУШОВІ СИСТЕМИ

ANKHEL

MENKUNA

TALAKONA

FADO ANKHEL

Душова система

Дизайн серії ANCHEL вирізняється мінімалістичними формами, чіткими лініями та стриманою елегантністю душових систем. Широкий верхній душ створює ефект повного занурення у потік води, даруючи відчуття свіжості та відновлення. Серія ANCHEL – це поєднання динаміки природи і сучасної естетики, що робить щоденний душ комфортним.

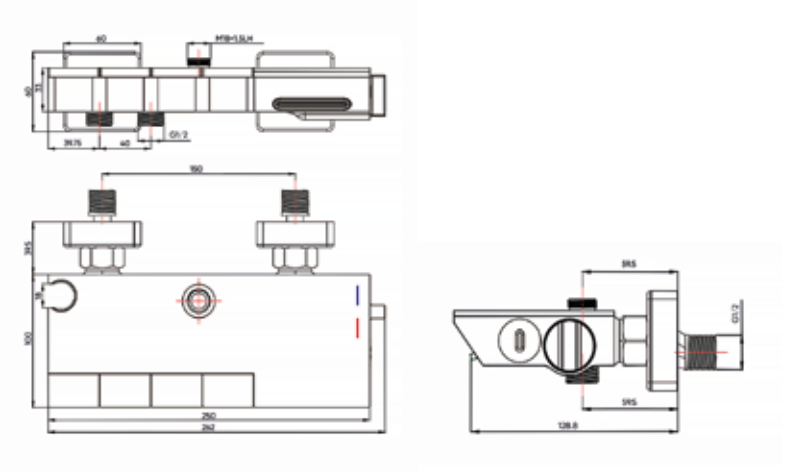

Управління: поворотна ручка/кнопка
Монтаж: настінний
Тип виливу: стаціонарний щілинний
Форма виливу: прямий
Матеріал аератора: пластик
Тип картриджа: керамічний
Розмір картриджа: 28 мм
Матеріал корпусу: латунь
Діаметр підключення змішувача: 1/2"
Комплектація виробу: монтажні фітинги, гнучкий шланг, лійка тропічного душу, труба тропічного душу, коліно тропічного душу, лійка, тримач лійки, лійка гігієнічного душу, комплект кріплення, рукавички, інструкція
Довжина виливу: 60 мм
Вага виробу в кольорі хром: 4725,2 г

chrome

Арт. MIX031099C

FADO MENKUNA

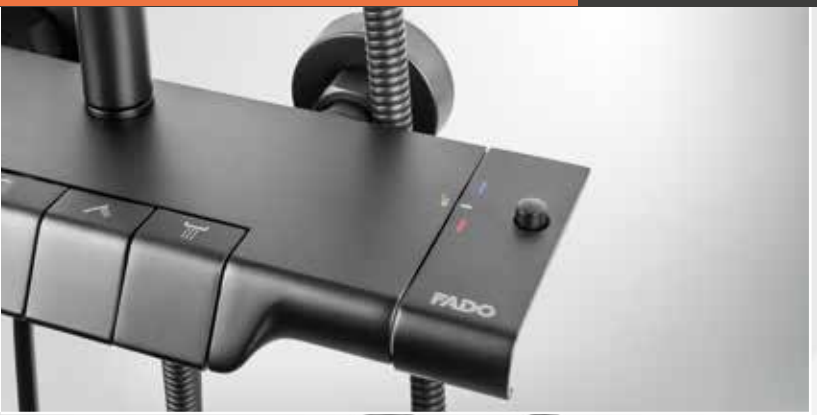

Душова система

Дизайн серії MENKUNA поєднує стримані лінії з внутрішньою силою, що відображає природну красу та спокій. Ця душова система вирізняється мінімалізмом форм, практичністю та комфортом. Кожен елемент створений з технічною точністю, а регулювання висоти і нахилу робочих частин забезпечує зручність у щоденному використанні. Душова система MENKUNA – це сучасний дизайн, що вносить у ванну атмосферу гармонії та природної енергії.

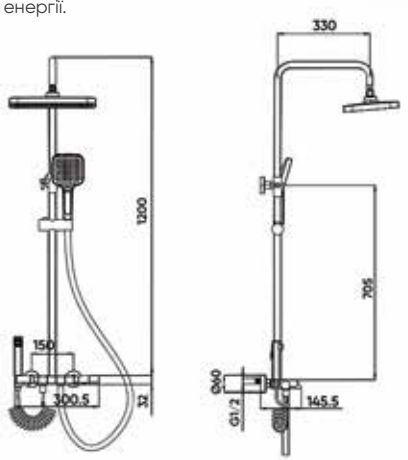

Управління: важіль/кнопка
Монтаж: настінний
Тип виливу: стаціонарний
Форма виливу: прямий
Матеріал аератора: пластик
Тип картриджа: керамічний
Розмір картриджа: термостат, 25 мм, спеціальний
Матеріал корпусу: латунь
Діаметр підключення змішувача: 1/2"
Комплектація виробу: монтажні фітинги, гнучкий шланг, лійка тропічного душу, труба тропічного душу, коліно тропічного душу, лійка, тримач лійки, лійка гігієнічного душу, комплект кріплення, рукавички, інструкція
Довжина виливу: 110 мм
Вага виробу в кольорі хром: 5272,4 г

chrome	white	black	graphite
Арт. MIX032099C	Арт. MIX032099W	Арт. MIX032099B	Арт. MIX032099GG

FADO TALAKONA

Душова система

Душовій системі TALAKONA притаманні плавні лінії, збалансовані пропорції та візуальна легкість. Серія створена для тих, хто цінує не просто функціональність, а атмосферу оновлення. Душова система TALAKONA – стриманий і симетричний стиль, який органічно вписується у сучасні інтер'єри в скандинавському або лофт-форматі.

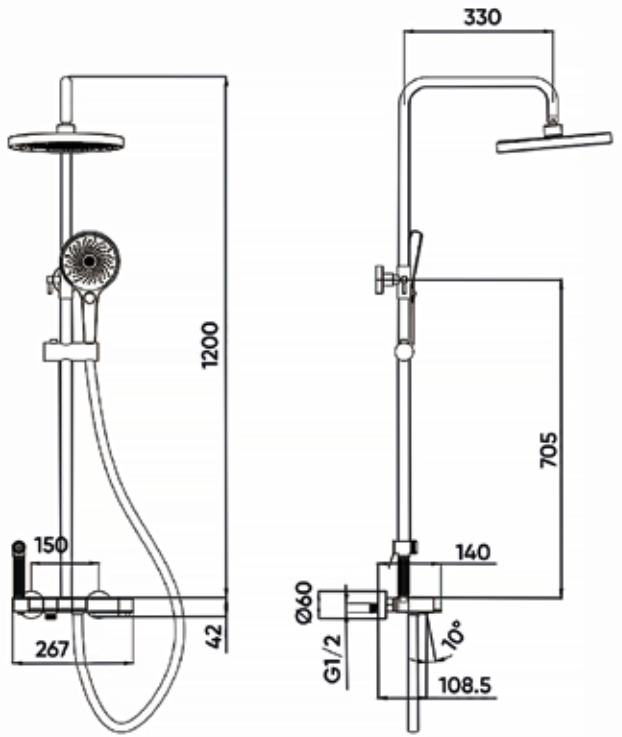

black

Арт. MIX033099B

*Візуалізація не несе рекламного змісту

*Візуалізація не несе рекламного змісту

ЗМІШУВАЧІ ДЛЯ КУХНІ

IZEO

NOVARA

BOTICHELLI

ROSSI

RAVENNA

MODENA

BANTI

MALAWI

CRATER

DEVON

ALBION

FOGGIA

TARA

FADO IZEO

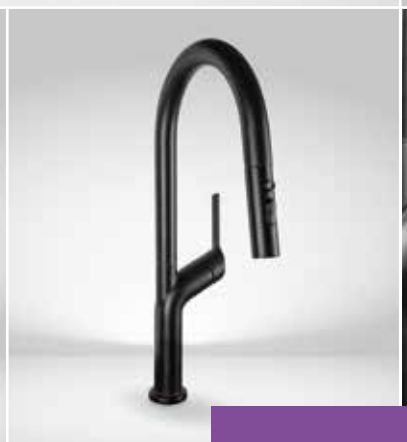

Змішувач для кухні висувний

Серія змішувачів IZEO – поєднанням тиші, природи та витонченості. Змішувачі вирізняються гармонійними формами, плавністю ліній і стриманою естетикою. Ця серія створена для сучасних кухонь, де важливі простір, функціональність і легкість у використанні. Серія IZEO поєднує надійність і продуману ергономіку з ненав'язливим дизайном, що додає кухонному простору комфорт і спокій.

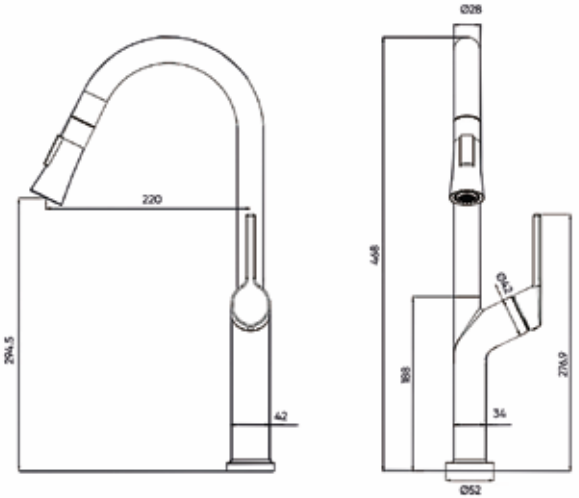

Управління: одноважільний
Монтаж: зовнішній
Тип виливу: поворотний/висувний
Форма виливу: U-подібний
Матеріал аератора: пластик
Тип картриджа: керамічний
Розмір картриджа: 35 мм
Матеріал корпусу: латунь
Діаметр підключення змішувача: M10
Діаметр підключення шлангів: 1/2"
Довжина шлангів підключення: 60 см
Комплектація виробу: різьбова втулка, гнучка підводка, противага для виливу, рукавички, інструкція
Висота виливу: 295 мм
Довжина виливу: 220 мм
Вага виробу в кольорі хром: 1744,2 г

chrome

Арт. MIX021011C

black

Арт. MIX021011B

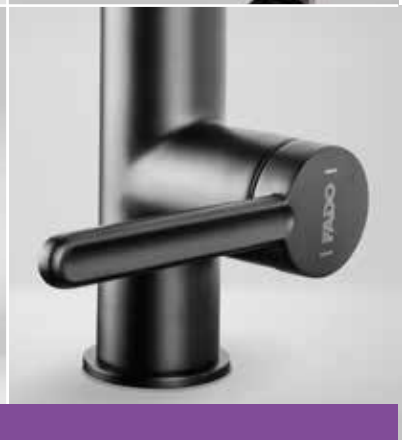

Змішувач для кухні висувний

Серія змішувачів NOVARA поєднує традиції та сучасність. Дизайн змішувачів базується на раціональній елегантності та стриманих формах. Змішувачі NOVARA вирізняються чіткими лініями, лаконічністю та збалансованими пропорціями. Вони гармонійно поєднують витонченість і практичність, що робить цю серію оптимальним вибором для сучасних кухонь із функціональним дизайном. Серія NOVARA – це стильний та надійний варіант для тих, хто цінує гармонію між класикою та інноваціями, красою і комфортом.

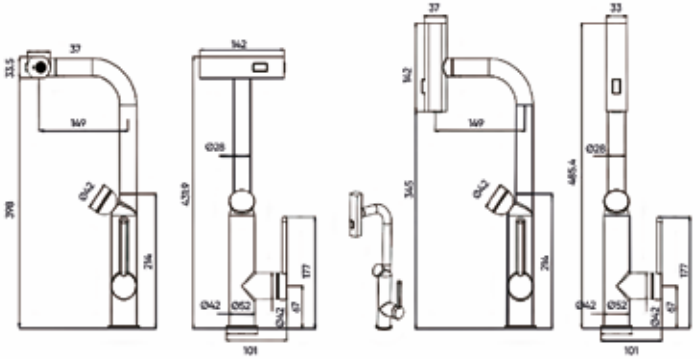

Управління: одноважільний
Монтаж: зовнішній
Тип виливу: поворотний/висувний
Форма виливу: Т-подібний
Матеріал аератора: пластик
Тип картриджа: керамічний
Розмір картриджа: 35 мм
Матеріал корпусу: латунь
Діаметр підключення змішувача: M10
Діаметр підключення шлангів: 1/2"
Довжина шлангів підключення: 60 см
Комплектація виробу: різьбова втулка, гнучка підводка в обплетенні з нержавіючої сталі, противага для виливу, ключ до аератора, рукавички, інструкція
Висота виливу: 398 мм, 345 мм
Довжина виливу: 149 мм
Вага виробу в кольорі хром: 2082,3 г

chrome

Арт. MIX022011C

black

Арт. MIX022011B

FADO BOTICHELLI

Змішувач для кухні висувний

Серія змішувачів BOTICHELLI – це гармонія форм та ліній. Змішувачі цієї серії поєднують плавність обрисів із чіткістю силуету, створюючи на кухні атмосферу витонченості та легкості. Колекція відзначається продуманим дизайном і високою функціональністю – комфорт у щоденному використанні поєднується з естетичною досконалістю деталей. Серія BOTICHELLI – вибір тих, хто цінує красу у простоті і прагне додати виразної елегантності.

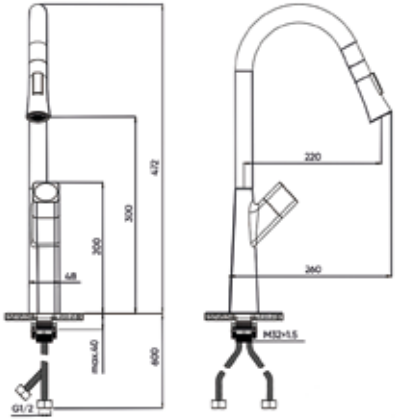

Управління: поворотна ручка
Монтаж: зовнішній
Тип виливу: поворотний/висувний
Форма виливу: U-подібний
Матеріал аератора: пластик
Тип картриджа: керамічний
Розмір картриджа: 35 мм
Матеріал корпусу: латунь
Діаметр підключення змішувача: M10
Діаметр підключення шлангів: 1/2"
Довжина шлангів підключення: 60 см
Комплектація виробу: різьбова втулка, гнучка підводка в обплетенні з нержавіючої сталі, противага для виливу, ключ до аератора, рукавички, інструкція
Висота виливу: 300 мм
Довжина виливу: 220 мм
Вага виробу в кольорі хром: 2263,4 г

chrome

Арт. MIX023011C

graphite

Арт. MIX023011GG

Змішувач для кухні

Серія змішувачів ROSSI відображає витонченість у дизайні кухонних змішувачів. Поєднуючи сміливі вигини з функціональністю, ця колекція підходить як для сучасних, так і класичних інтер'єрів, де важливі стиль та комфорт. Змішувачі оснащені надійними керамічними картриджами та аераторами з функцією економії води і плавним регулюванням напору, що забезпечує довговічність і зручність у користуванні.

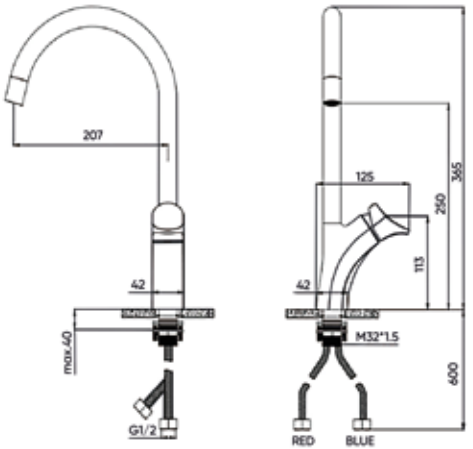

Управління: одноважільний
Монтаж: зовнішній
Тип виливу: поворотний
Форма виливу: U-подібний
Матеріал аератора: пластик
Тип картриджа: керамічний
Розмір картриджа: 35 мм
Матеріал корпусу: латунь
Діаметр підключення змішувача: M10
Діаметр підключення шлангів: 1/2"
Довжина шлангів підключення: 60 см
Комплектація виробу: різьбова втулка, гнучка підводка в обплетенні з нержавіючої сталі, ключ до аератора, рукавички, інструкція
Висота виливу: 250 мм
Довжина виливу: 207 мм
Вага виробу в кольорі хром: 1130,9 г

chrome	white	graphite
Арт. MIX01201C	Арт. MIX01201W	Арт. MIX01201GG

FADO RAVENNA

Змішувач для кухні

Дизайн серії змішувачів RAVENNA поєднує класичні мотиви з сучасною лаконічністю, створюючи гармонійний баланс між історією та актуальним стилем. Змішувачі ідеально підходять як для інтер'єрів з історичними деталями, так і для мінімалістичних просторів у стилі хай-тек. Оснащені керамічним картриджем, обертовим виливом на 360°, аератором, що знижує шум і запобігає розбризкуванню води, забезпечують комфорт і довговічність у користуванні.

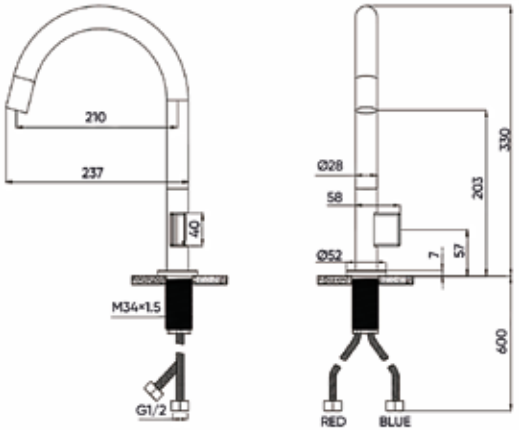

Управління: поворотна ручка
Монтаж: зовнішній
Тип виливу: поворотний
Форма виливу: U-подібний
Матеріал аератора: пластик
Тип картриджа: керамічний
Розмір картриджа: 25 мм
Матеріал корпусу: латунь
Діаметр підключення змішувача: M10
Діаметр підключення шлангів: 1/2"
Довжина шлангів підключення: 60 см
Комплектація виробу: різьбова втулка, гнучка підводка в обплетенні з нержавіючої сталі, ключ до аератора, рукавички, інструкція
Висота виливу: 203 мм
Довжина виливу: 210 мм
Вага виробу в кольорі хром: 1156,7 г

chrome	graphite	gold
Арт. MIX01301C	Арт. MIX01301GG	Арт. MIX01301G

FADO MODENA

Змішувач для кухні

Змішувачі серії MODENA відображають поєднання технічної досконалості та витонченої естетики. Чітка геометрія, стримані форми та виважений дизайн роблять цю лінійку ідеальним вибором для сучасних кухонь, де важливі і функціональність, і стиль. Змішувачі MODENA відзначаються продуманою конструкцією та якістю виконання. Ця серія для тих, хто цінує технології без компромісів у дизайні.

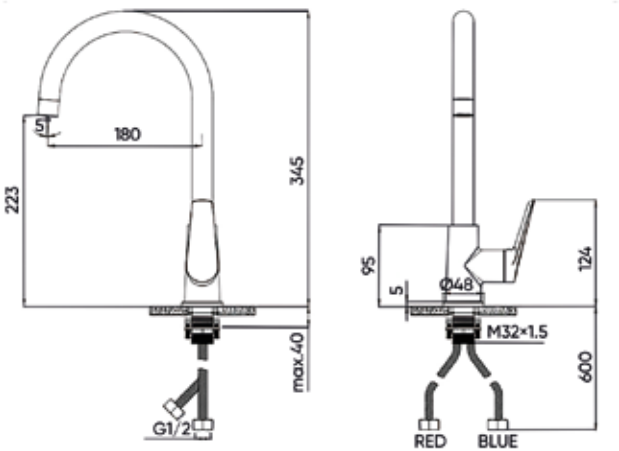

Управління: одноважільний
Монтаж: врізний
Тип виливу: поворотний
Форма виливу: U-подібний
Матеріал аератора: пластик
Тип картриджа: керамічний
Розмір картриджа: 30 мм
Матеріал корпусу: латунь
Діаметр підключення змішувача: M10
Діаметр підключення шлангів: 1/2"
Довжина шлангів підключення: 60 см
Комплектація виробу: різьбова втулка, гнучка підводка в обплетенні з нержавіючої сталі, ключ до аератора, рукавички, інструкція
Висота виливу: 223 мм
Довжина виливу: 180 мм
Вага виробу в кольорі хром: 1208,4 г

chrome

Арт. MIX01401C

FADO BANTI

Змішувач для кухні висувний

НОВИНКА!

Скоро у продажу

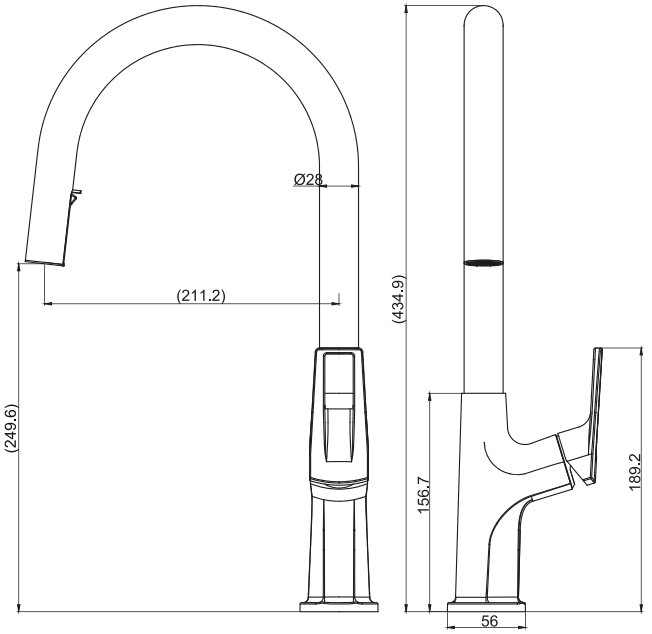

chrome

Арт. MIX014011C

graphite

Арт. MIX014011GG

FADO MALAWI

Змішувач для кухні

НОВИНКА!

Скоро у продажу

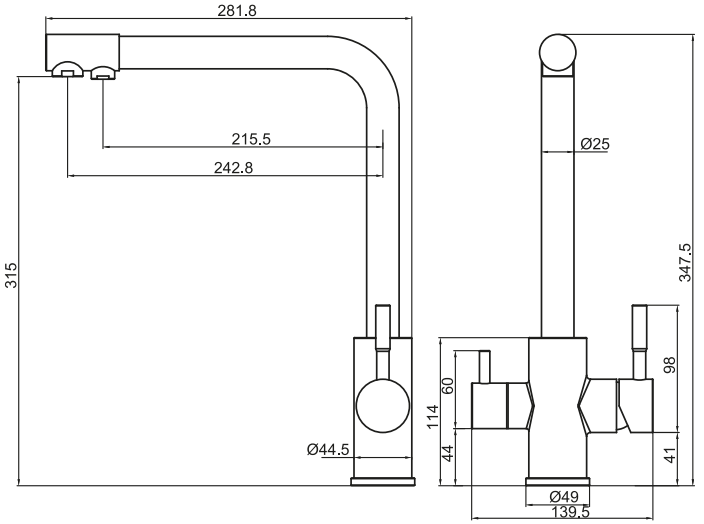

chrome

Арт. MIX01501C

nickel

Арт. MIX01501BN

FADO CRATER

Змішувач для кухні

НОВИНКА!

Скоро у продажу

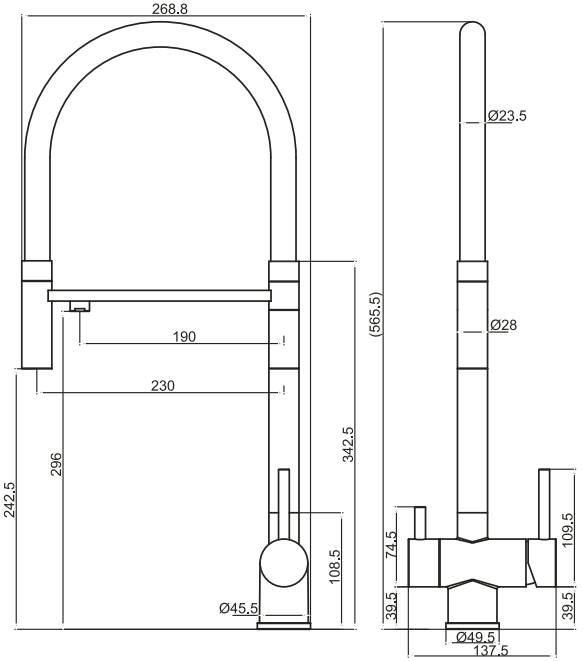

chrome

Арт. MIX01601C

nickel

Арт. MIX01601BN

FADO DEVON

Змішувач для кухні

НОВИНКА!

Скоро у продажу

graphite

Арт. MIX026011GG

nickel

Арт. MIX026011BN

FADO ALBION

Змішувач для кухні

НОВИНКА!

Скоро у продажу

graphite

Арт. MIX025011GG

nickel

Арт. MIX025011BN

FADO FOGGIA

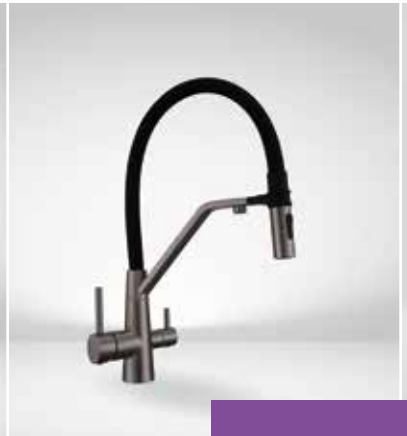

Змішувач для кухні

НОВИНКА!

Скоро у продажу

graphite

Арт. MIX024011GG

nickel

Арт. MIX024011BN

FADO TARA

Змішувач для кухні

НОВИНКА!

Скоро у продажу

chrome	nickel	graphite
Арт. MIX01801C	Арт. MIX01801BN	Арт. MIX01801GG

*Візуалізація не несе рекламного змісту

*Візуалізація не несе рекламного змісту

АКСЕСУАРИ, ЛІЙКИ, ШЛАНГИ

ШЛАНГ

ЛІЙКА

ДИСПЕНСЕР

КЛАПАН ДОННИЙ

ШЛАНГ

Шланг

Довжина: 1500 мм
Різьба підключення: 1/2˝
Максимальна температура використання +80°C
Основний матеріал: силікон
Зовнішній шар має гладку поверхню що запобігає накопиченню осадів. Захист від заломів за рахунок монолітного зовнішнього шару

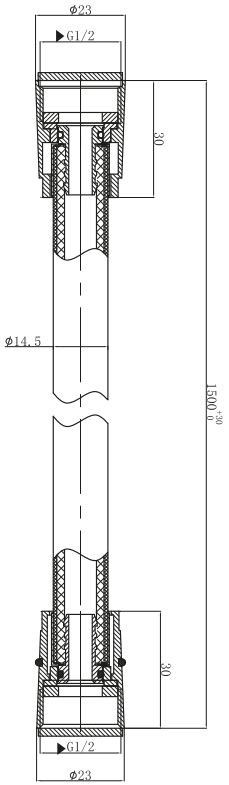

chrome	white	black	graphite	gold
Арт. AKS112C	Арт. AKS112W	Арт. AKS112B	Арт. AKS112GG	Арт. AKS112G

ЛІЙКА

Лійка

Основний матеріал: пластик
Максимальна температура використання: +80°C
Кількість режимів: 3
Тиск подачі: 0,3 MPa
Витрата води:
- **Режим "дощ" -** 16,17 л/хв
- **Режим "сильний дощ" -** 17,28 л/хв
- **Режим "масаж" -** 11,19 л/хв

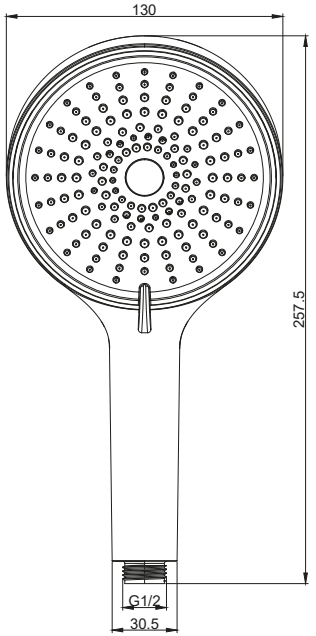

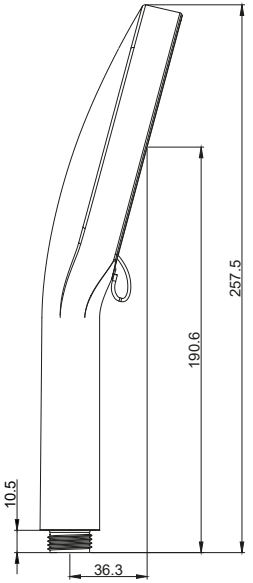

chrome	white	black	graphite	gold
Арт. AKS113C	Арт. AKS113W	Арт. AKS113B	Арт. AKS113GG	Арт. AKS113G

ДИСПЕНСЕР

Диспенсер

НОВИНКА!

Скоро у продажу

chrome

Арт. AKS014C

black

Арт. AKS014B

nickel

Арт. AKS014BN

graphite

Арт. AKS014GG

КЛАПАН ДОННИЙ

Клапан донний

Управління: кнопка
Монтаж: внутрішній
Матеріал корпусу: латунь
Діаметр підключення змішувача: 1 1/4"
Комплектація виробу: захисна кришка, ущільнювачі силіконові
Вага виробу в кольорі хром: 226,7 г

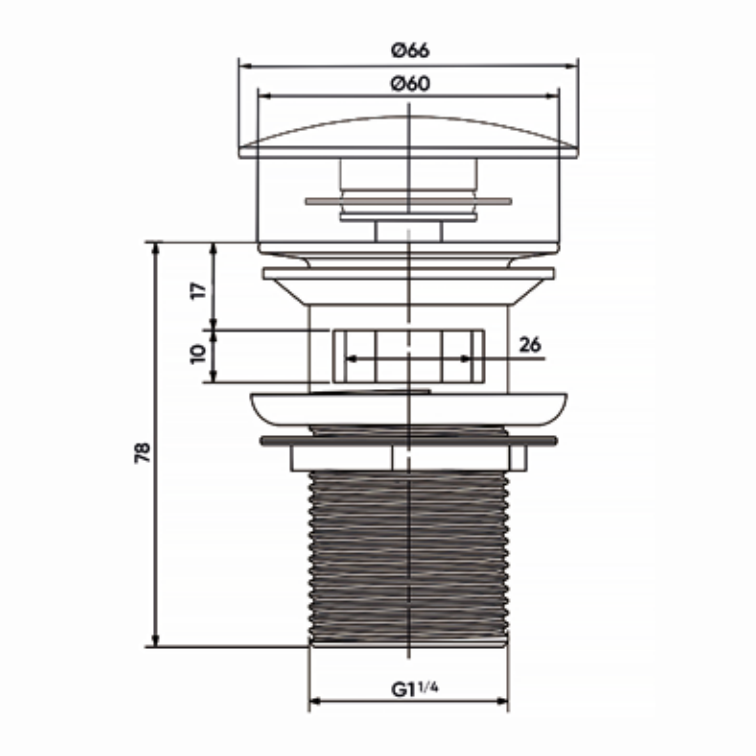

chrome	white	black	graphite	gold
Арт. AKS111C	Арт. AKS111W	Арт. AKS111B	Арт. AKS111GG	Арт. AKS111G